2021
CENÍK

2020 PRICELIST

moustik

obsah

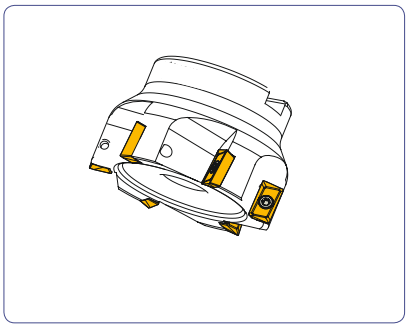

Čelní frézování
4-21

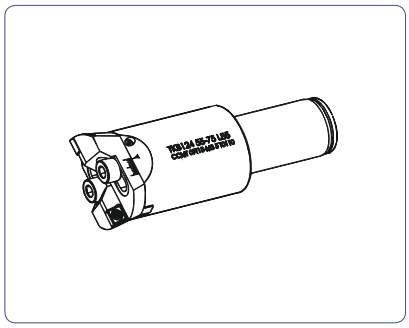

Vyvrtávání
22-26

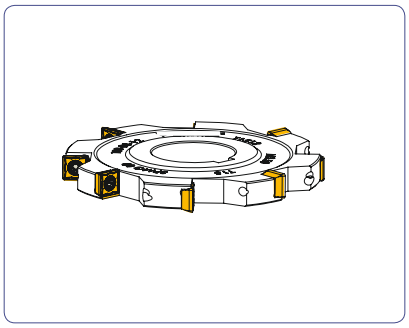

T-drážky
27-28

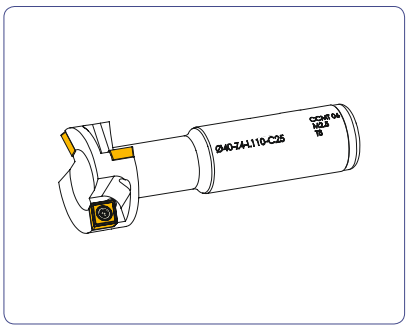

T-drážky + srážení
29-31

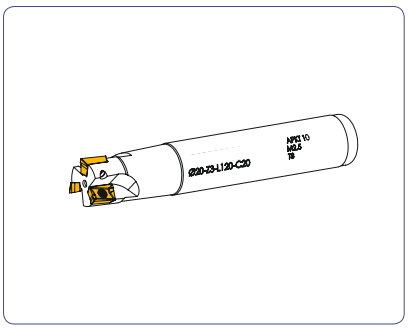

Stopkové frézy
32-44

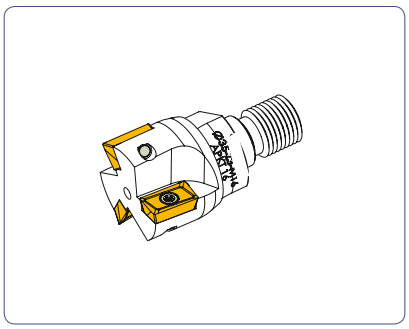

Modulární frézy
45-47

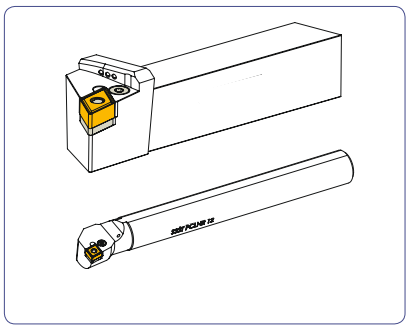

Držáky pro soustružení
vnitřní chlazení
48-55

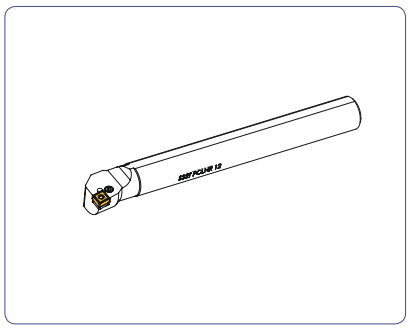

P - držáky pro soustružení
49-60

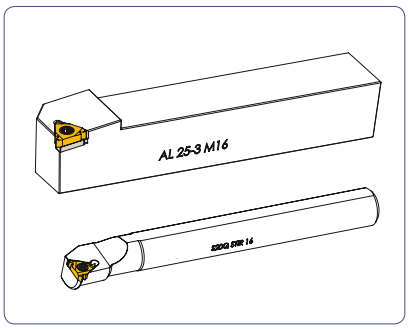

Držáky pro závitování
72-73

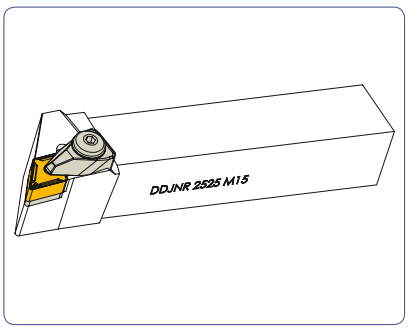

D - držáky pro soustružení
61-71

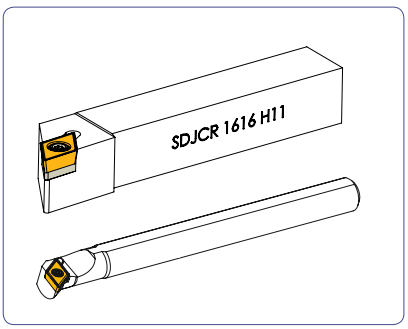

S - držáky pro soustružení
74-85

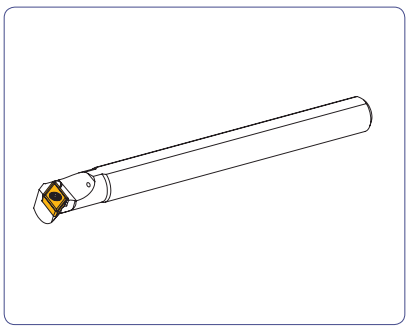

E - držáky pro soustružení
karbidové
87

obsah

moustik

Karbidové držáky
set
86

S - vnitřní držáky
set
88-89

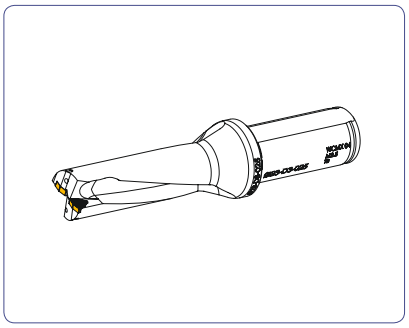

Destičkové vrtáky
90-99

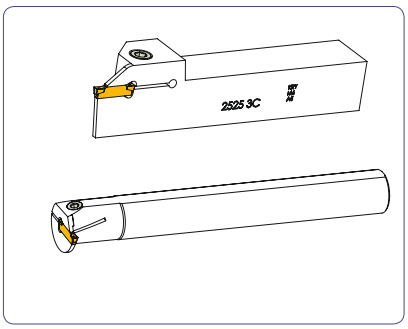

Držáky pro zapichování
100-109

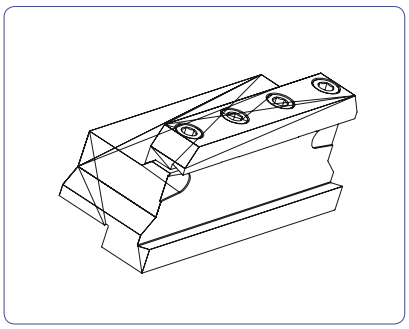

Upínací blok pro planžety
106

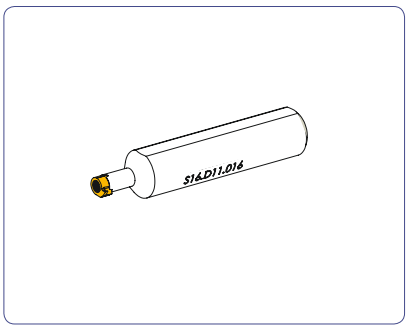

Držáky pro mini zapichování
109

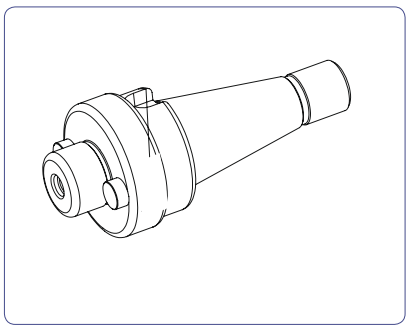

Upínače
109

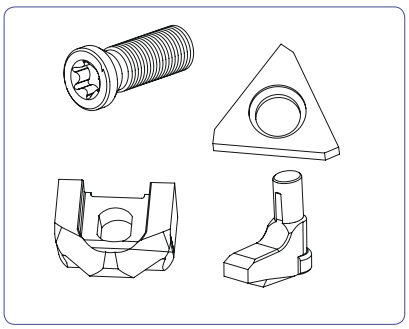

Náhradní díly
110-113

SNKX 1206

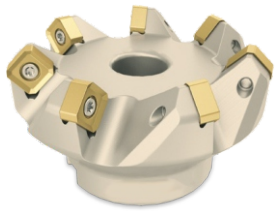

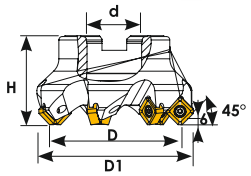

Kód	Označení	Rozměry (mm) ØD	ØD1	ød	Z	H	Destičky	CENA
T319	D040 d16 Z03 SNKX 12	40	53	16	3	45		1428,-
T320	D050 d22 Z04 SNKX 12	50	63	22	4	44		1512,-
T322	D063 d22 Z06 SNKX 12	63	76	22	6	44	SNKX 1206	2016,-
T325	D080 d27 Z07 SNKX 12	80	93	27	7	52		2352,-
T330	D100 d32 Z08 SNKX 12	100	113	32	8	52		3052,-
T332	D125 d40 Z10 SNKX 12	125	138	40	10	63		4116,-
T334	D160 d40 Z12 SNKX 12	160	173	40	12	63		5040,-
T335	D200 d60 Z14 SNKX 12	200	213	60	14	63		7168,-

Náhradní díl	šroubek	klíč	destičky
Kód	TC076 M4x12,5	T15	

kompatibilní s KRLY-PLBT-BHLR destičkami

SNMX 1206

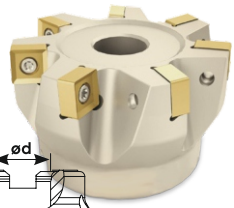

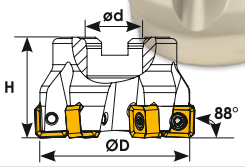

Kód	Označení	Rozměry (mm) ØD	ød	Z	H	Destičky	CENA
T344	D063 d22 Z06 SNMX 12	63	22	6	40	SNMX 1206	2016,-
T345	D080 d27 Z07 SNMX 12	80	27	7	50	KRLY	2352,-
T346	D100 d32 Z08 SNMX 12	100	32	8	50		3052,-

Náhradní díl	šroubek	klíč	destičky
Kód	TC076 M4x12,5	T15	

kompatibilní s KRLY destičkami

LNMX 1006

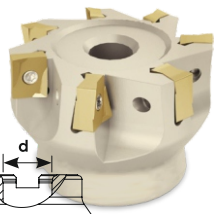

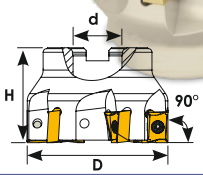

Kód	Označení	Rozměry (mm) ØD	ød	Z	H	Destičky	CENA
T386	D040 d16 Z05 LNMX 10	40	16	5	40	LNMX 1006	1764,-
T387	D050 d22 Z06 LNMX 10	50	22	6	45	KRLY	1960,-
T388	D063 d22 Z06 LNMX 10	63	22	6	45		2016,-
T389	D080 d27 Z07 LNMX 10	80	27	7	50		2352,-

Náhradní díl	šroubek	klíč	destičky
Kód	TC065 M3x7	T8	

kompatibilní s KRLY destičkami

LNMX 1510

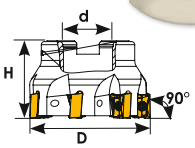

Kód	Označení	Rozměry (mm) ØD	ød	Z	H	Destičky	CENA
T372	D050 d22 Z04 LNMX 15	50	22	4	45		1512,-
T374	D063 d22 Z06 LNMX 15	63	22	6	45	LNMX 1510	2016,-
T376	D080 d27 Z07 LNMX 15	80	27	7	50	KRLY	2352,-
T378	D100 d32 Z08 LNMX 15	100	32	8	52		3052,-
T380	D125 d40 Z10 LNMX 15	125	40	10	63		4116,-

Náhradní díl	šroubek	klíč	destičky
Kód	TC076 M4x12,5	T15	

kompatibilní s KRLY destičkami

WNGX 0806

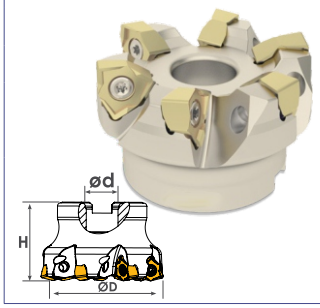

Kód	Označení	Rozměry (mm) ØD	ød	Z	H	Destičky	CENA
T775	D050 d22 Z05 WNGX 08	50	22	5	40	WNGX 0806	1764,-
T776	D063 d22 Z06 WNGX 08	63	22	6	40	KRLY	2016,-
T777	D080 d27 Z07 WNGX 08	80	27	7	50		2352,-
T778	D100 d32 Z08 WNGX 08	100	32	8	52		3052,-

Náhradní díl	šroubek	klíč	destičky
Kód	TC083 M5x12	T20	

kompatibilní s KRLY destičkami

ONMX 0806

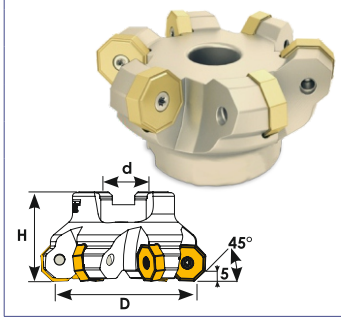

Kód	Označení	Rozměry (mm) ØD	ød	Z	H	Destičky	CENA
T780	D063 d22 Z05 ONMX 08	63	22	5	40	ONMX 0606 KRLY	2016,-
T782	D080 d27 Z06 ONMX 08	80	27	6	50	ONMX 0806 ISCR	2352,-
T784	D100 d32 Z07 ONMX 08	100	32	7	50	ONMX 0806 YG1	2716,-
T786	D125 d40 Z08 ONMX 08	125	40	8	63	ONMX 0606 LMN	4116,-

Náhradní díl	šroubek	klíč	destičky
Kód	TC084 M5x13	T20	

kompatibilní s KRLY-ISCR-YG1-LMN destičkami

ONMX 0606

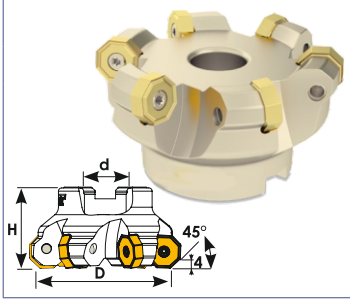

Kód	Označení	Rozměry (mm) ØD	ød	Z	H	Destičky	CENA
T790	D063 d22 Z05 ONMX 06	63	22	5	45	ONMX 0606	2016,-
T791	D080 d27 Z06 ONMX 06	80	27	6	50	KRLY	2352,-
T792	D100 d32 Z07 ONMX 06	100	32	7	50		2716,-

Náhradní díl	šroubek	klíč	destičky
Kód	TC083 M5x12	T20	

kompatibilní s KRLY-ISCR-YG1-LMN destičkami

WNMX 09T3

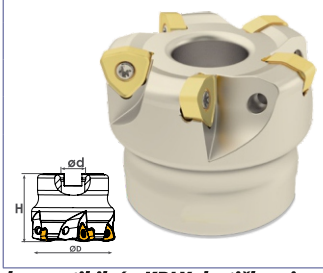

Kód	Označení	Rozměry (mm) ØD	ød	Z	H	Destičky	CENA
T669	D040 d16 Z04 WNMX 09	40	16	4	40	WNMX 09T3	1512,-
T670	D050 d22 Z05 WNMX 09	50	22	5	40	KRLY	1764,-
T671	D063 d22 Z06 WNMX 09	63	22	6	40		2016,-

Náhradní díl	šroubek	klíč	destičky
Kód	TC065 M3x7	T8	

kompatibilní s KRLY destičkami

XNKT 0604

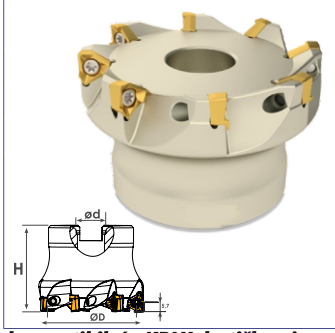

Kód	Označení	Rozměry (mm) ØD	ød	Z	H	Destičky	CENA
T852	D032 d16 Z04 XNKT 06	32	16	4	40		1512,-
T853	D040 d16 Z06 XNKT 06	40	16	6	40	XNKT 0604	2016,-
T854	D050 d22 Z07 XNKT 06	50	22	7	40	KRLY	2212,-
T855	D063 d22 Z08 XNKT 06	63	22	8	40		2660,-
T856	D080 d27 Z10 XNKT 06	80	27	10	50		3304,-

Náhradní díl	šroubek	klíč	destičky
Kód	TC065 M3x7	T8	

kompatibilní s KRLY destičkami

XNKT 0805

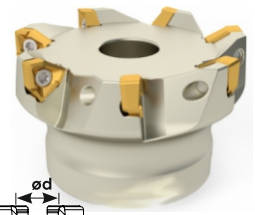

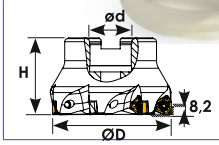

Kód	Označení	Rozměry (mm) ØD	ød	Z	H	Destičky	CENA
T900	D040 d16 Z04 XNKT 08	40	16	4	45		1512,-
T902	D050 d22 Z05 XNKT 08	50	22	5	45	XNKT 0805	1764,-
T904	D063 d22 Z06 XNKT 08	63	22	6	45	KRLY	2016,-
T906	D080 d27 Z07 XNKT 08	80	27	7	50		2352,-

Náhradní díl	šroubek	klíč	destičky
Kód	TC074 M4x10	T15	

kompatibilní s KRLY destičkami

APKT 1003

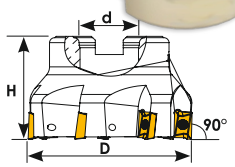

Kód	Označení	Rozměry (mm) ØD	ød	Z	H	Destičky	CENA
T176	D040 16 Z05 APKT 10	40	16	5	40		1764,-
T177	D050 22 Z06 APKT 10	50	22	6	40	APKT 1003	1932,-
T178	D063 22 Z07 APKT 10	63	22	7	40	KRLY	2072,-
T179	D080 27 Z08 APKT 10	80	27	8	50		2744,-

Náhradní díl	šroubek	klíč	destičky
Kód	TC060 M2,5x5,5	T8	

kompatibilní s KRLY destičkami

APKT 1604

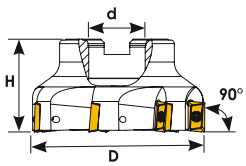

Kód	Označení	Rozměry (mm) ØD	ød	Z	H	Destičky	CENA
T180	D040 d16 Z03 APKT 16	40	16	3	45		1148,-
T181	D040 d16 Z04 APKT 16	40	16	4	45		1372,-
T182	D050 d22 Z04 APKT 16	50	22	4	45		1512,-
T183	D050 d22 Z05 APKT 16	50	22	5	45		1764,-
T184	D063 d22 Z05 APKT 16	63	22	5	45		1876,-
T185	D063 d22 Z06 APKT 16	63	22	6	45	APKT 1604	2016,-
T186	D080 d27 Z06 APKT 16	80	27	6	52	KRLY	2212,-
T187	D080 d27 Z07 APKT 16	80	27	7	52		2352,-
T188	D100 d32 Z07 APKT 16	100	32	7	52		2548,-
T189	D100 d32 Z08 APKT 16	100	32	8	52		2912,-
T190	D125 d40 Z09 APKT 16	125	40	9	62		3584,-
T192	D160 d40 Z10 APKT 16	160	40	10	62		4648,-
T193	D200 d60 Z12 APKT 16	200	60	12	63		6860,-
T195	D300 d60 Z15 APKT 16	300	60	15	62		13720,-

Náhradní díl	šroubek	klíč	destičky
Kód	TC074 M4x10	T15	

kompatibilní s KRLY destičkami

APMT 11T3

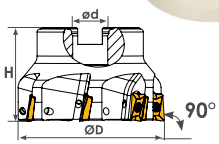

Kód	Označení	Rozměry (mm) ØD	ød	Z	H	Destičky	CENA
T250	D040 d16 Z05 APMT 11	40	16	5	40		1764,-
T252	D050 d22 Z06 APMT 11	50	22	6	40	APMT 11T3	1932,-
T254	D063 d22 Z07 APMT 11	63	22	7	40	KRLY	2072,-
T256	D080 d27 Z08 APMT 11	80	27	8	50		2744,-
T258	D100 d32 Z10 APMT 11	100	32	10	63		3332,-

Náhradní díl	šroubek	klíč	destičky
Kód	TC060 M2,5x5,5	T8	

kompatibilní s KRLY destičkami

APMT 1604

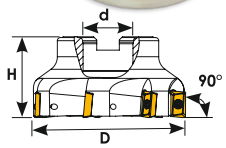

Kód	Označení	Rozměry (mm) ØD	ød	Z	H	Destičky	CENA
T241	D040 d16 Z04 APMT 16	40	16	4	45		49 €
T243	D050 d22 Z05 APMT 16	50	22	5	45	APMT 1604	63 €
T245	D063 d22 Z06 APMT 16	63	22	6	45	KRLY	72 €
T247	D080 d27 Z07 APMT 16	80	27	7	52		84 €
T249	D100 d32 Z08 APMT 16	100	32	8	52		104 €

Náhradní díl	šroubek	klíč	destičky
Kód	TC074 M4x10	T15	

kompatibilní s KRLY destičkami

APKT 16

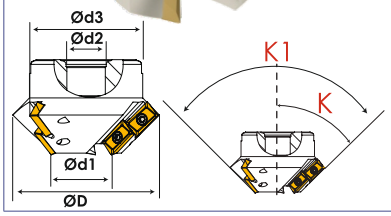

Kód	Označení	Rozměry (mm) K	K1	ød1	ØD	Z	ød2	ød3	L	L1	Destičky	CENA
T457	35-50,5 Z06 K15° APKT 16	15°	30°	35	50,5	6	22	45	60	30	APKT 1604	98 €
T454	35-65 Z06 K30° APKT 16	30°	60°	35	65	6	27	48	50	26,3	KRLY	98 €
T456	35-76 Z06 K45° APKT 16	45°	90°	35	76	6	27	60	50	21,5		98 €
T455	35-86 Z06 K60° APKT 16	60°	120°	35	86	6	27	60	50	15		98 €
T458	35-94 Z06 K75° APKT 16	75°	150°	35	94	6	27	60	50	8,5		98 €

Náhradní díl	šroubek	klíč	destičky
Kód	TC074 M4x10	T15	

kompatibilní s KRLY destičkami

F 75° APKT 1604-1003

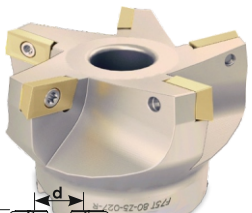

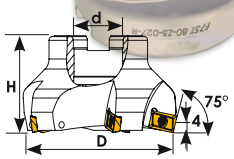

Kód	Označení	Rozměry (mm) ØD	ød	Z	H	Destičky	CENA
T308	D063 d22 Z04 APKT 16	63	22	4	45		59 €
T310	D080 d27 Z05 APKT 16	80	27	5	52	APKT 1604	73 €
T312	D100 d32 Z06 APKT 16	100	32	6	52	KRLY	88 €
T313	D125 d40 Z07 APKT 16	125	40	7	62		114 €
T452	D063 d22 Z06 APKT 10	63	22	6	45	APKT 1003 KRLY	72 €

Náhradní díl	šroubek	klíč	destičky
Kód	TC074 M4x10	T15	
	TC63 M2,5x7	T8	

kompatibilní s KRLY destičkami

APKT 1604

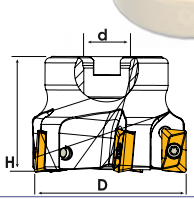

Kód	Označení	Rozměry (mm) ØD	ød	Z	H	Destičky	CENA
T767	D050 d22 Z04 APKT 16	50	22	4	45	APKT 1604	54 €
T768	D063 d22 Z05 APKT 16	63	22	5	45	YG1	67 €
T769	D080 d27 Z06 APKT 16	80	27	6	52		79 €

Náhradní díl	šroubek	klíč	destičky
Kód	TC074 M4x10	T15	

kompatibilní s YG1 destičkami

XNEX 0806

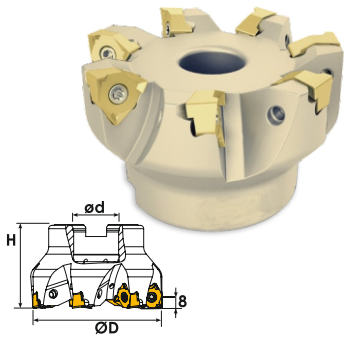

Kód	Označení	Rozměry (mm) ØD	ød	Z	H	Destičky	CENA
T840	D050 d22 Z04 XNEX 08	50	22	4	45		**1512,-**
T841	D050 d22 Z05 XNEX 08	50	22	5	45		**1764,-**
T842	D063 d22 Z06 XNEX 08	63	22	6	45		**2016,-**
T844	D080 d27 Z07 XNEX 08	80	27	7	50	XNEX 0806 SCO.	**2352,-**
T846	D100 d32 Z07 XNEX 08	100	32	7	52	WNMX 0806	**2716,-**
T848	D125 d40 Z10 XNEX 08	125	40	10	60	WNST	**4116,-**
T850	D160 d40 Z12 XNEX 08	160	40	12	63		**5040,-**
T851	D200 d60 Z14 XNEX 08	200	60	14	63		**7168,-**

Náhradní díl	šroubek	klíč	destičky
Kód	TC076 M4x12,5	T15	

kompatibilní s SCO destičkami

XOMX 1204

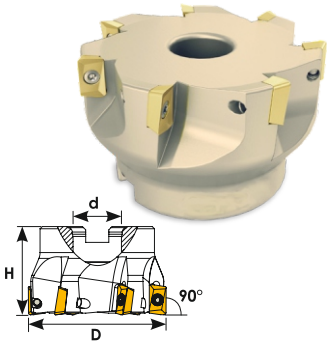

Kód	Označení	Rozměry (mm) ØD	ød	Z	H	Destičky	CENA
T510	D040 d16 Z04 XOMX 12	40	16	4	40		**1372,-**
T512	D050 d22 Z05 XOMX 12	50	22	5	40		**1764,-**
T514	D063 d22 Z06 XOMX 12	63	22	6	40	XOMX 1204	**2016,-**
T516	D080 d27 Z07 XOMX 12	80	27	7	50	SCO.	**2352,-**
T518	D100 d32 Z10 XOMX 12	100	32	10	52		**3864,-**
T519	D125 d40 Z12 XOMX 12	125	40	12	62		**4536,-**

Náhradní díl	šroubek	klíč	destičky
Kód	TC069 M3,5x8,5	T10	

kompatibilní s SCO destičkami

XOMX 1806

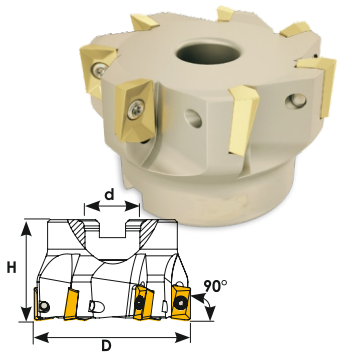

Kód	Označení	Rozměry (mm) ØD	ød	Z	H	Destičky	CENA
T520	D050 d22 Z05 XOMX 18	50	22	5	45		**1764,-**
T522	D063 d22 Z06 XOMX 18	63	22	6	45		**2016,-**
T524	D080 d27 Z07 XOMX 18	80	27	7	50	XOMX 1806	**2352,-**
T525	D100 d32 Z08 XOMX 18	100	32	8	52	SCO.	**2912,-**
T526	D125 d40 Z09 XOMX 18	125	40	9	62		**3584,-**
T527	D160 d40 Z10 XOMX 18	160	40	10	62		**4648,-**

Náhradní díl	šroubek	klíč	destičky
Kód	TC080 M4,5x11	T15	

kompatibilní s SCO destičkami

R390-11T3

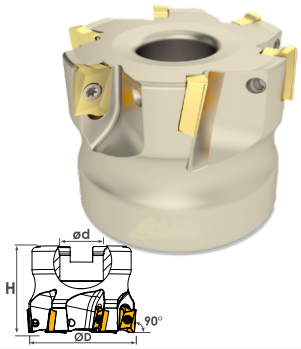

Kód	Označení	Rozměry (mm) ØD	ød	Z	H	Destičky	CENA
T577	D040 d16 Z05 R390 11	40	16	5	40	R390-11T3	**1764,-**
T578	D050 d22 Z06 R390 11	50	22	6	40	SNDVK.	**1932,-**
T579	D063 d22 Z07 R390 11	63	22	7	40		**2072,-**

Náhradní díl	šroubek	klíč	destičky
Kód	TC063 M2,5x7	T8	

kompatibilní s SNDVK destičkami

R390-1704

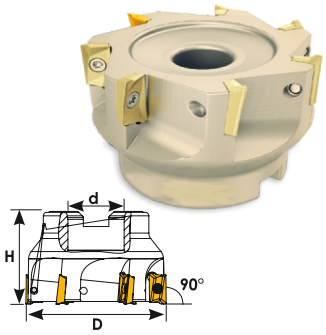

Kód	Označení	Rozměry (mm) ØD	ød	Z	H	Destičky	CENA
T402	D040 d16 Z04 R390 17	40	16	4	45		1372,-
T404	D050 d22 Z05 R390 17	50	22	5	45		1764,-
T408	D063 d22 Z06 R390 17	63	22	6	45	R390-1704	2016,-
T411	D080 d27 Z07 R390 17	80	27	7	52	SNDVK.	2352,-
T412	D100 d32 Z08 R390 17	100	32	8	52		2632,-
T414	D125 d40 Z09 R390 17	125	40	9	62		3584,-
T416	D160 d40 Z10 R390 17	160	40	10	62		4648,-

Náhradní díl	šroubek	klíč	destičky
Kód	TC067-1 M3,5x8,5	T15	

kompatibilní s SNDVK destičkami

R390-1806

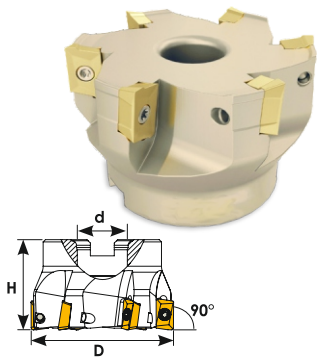

Kód	Označení	Rozměry (mm) ØD	ød	Z	H	Destičky	CENA
T423	D050 d22 Z04 R390 18	50	22	4	45		1512,-
T424	D063 d22 Z05 R390 18	63	22	5	45		1876,-
T426	D080 d27 Z06 R390 18	80	27	6	52	R390-1806	2212,-
T428	D100 d32 Z07 R390 18	100	32	7	52	SNDVK.	2632,-
T430	D125 d40 Z08 R390 18	125	40	8	62		3472,-
T432	D160 d40 Z10 R390 18	160	40	10	62		4648,-

Náhradní díl	šroubek	klíč	destičky
Kód	TC079 M4x11	T15	

kompatibilní s SNDVK destičkami

RCKT 1204

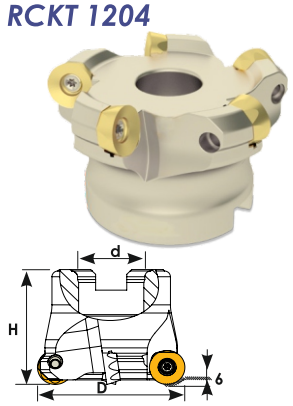

Kód	Označení	Rozměry (mm) ØD	ød	Z	H	Destičky	CENA
T460	D050 d22 Z04 RCKT 12	50	22	4	40		1540,-
T462	D063 d22 Z05 RCKT 12	63	22	5	40	RCKT 1204	1932,-
T464	D080 d27 Z06 RCKT 12	80	27	6	50	SNDVK.	2352,-
T466	D100 d32 Z07 RCKT 12	100	32	7	52		2744,-

Náhradní díl	šroubek	klíč	destičky
Kód	TC067 M3,5x8,5	T15	

kompatibilní s SNDVK destičkami

ADMT 1204

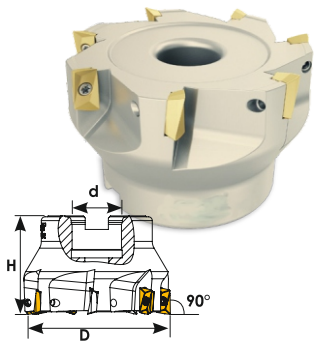

Kód	Označení	Rozměry (mm) ØD	ød	Z	H	Destičky	CENA
T214	D040 d16 Z04 ADMT 12	40	16	4	45		1372,-
T215	D050 d22 Z05 ADMT 12	50	22	5	45	ADMT 1204	1764,-
T217	D063 d22 Z06 ADMT 12	63	22	6	45	WLTR.	2016,-
T219	D080 d27 Z07 ADMT 12	80	27	7	52		2352,-
T220	D100 d32 Z08 ADMT 12	100	32	8	52		2912,-

Náhradní díl	šroubek	klíč	destičky
Kód	TC065 M3x7	T8	

kompatibilní s WLTR destičkami

ADMT 1606

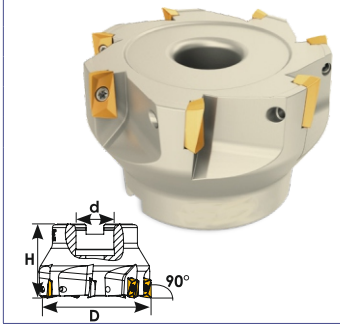

Kód	Označení	Rozměry (mm) ØD	ød	Z	H	Destičky	CENA
T351	D040 d16 Z04 ADMT 16	40	16	4	45	ADMT 1606 WLTR.	1372,-
T352	D050 d22 Z05 ADMT 16	50	22	5	45		1764,-
T354	D063 d22 Z06 ADMT 16	63	22	6	45		2016,-
T356	D080 d27 Z07 ADMT 16	80	27	7	52		2352,-

Náhradní díl	šroubek	klíč	destičky
Kód	TC079 M4x10	T15	

kompatibilní s WLTR destičkami

LNGX 1307

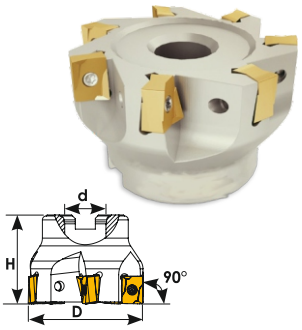

Kód	Označení	Rozměry (mm) ØD	ød	Z	H	Destičky	CENA
T488	D040 d16 Z03 LNGX 13	40	16	3	45	LNGX 1307 WLTR.	1428,-
T490	D050 d22 Z04 LNGX 13	50	22	4	45		1512,-
T492	D063 d22 Z06 LNGX 13	63	22	6	45		2016,-
T493	D080 d27 Z07 LNGX 13	80	27	7	50		2352,-
T494	D100 d32 Z07 LNGX 13	100	32	7	50		2716,-
T495	D125 d40 Z08 LNGX 13	125	40	8	63		2884,-

Náhradní díl	šroubek	klíč	destičky
Kód	TC079 M4x10	T15	

kompatibilní s WLTR destičkami

ODHT 0605

Kód	Označení	Rozměry (mm) ØD	ød	Z	H	Destičky	CENA
T210	D063 d22 Z05 ODHT 06	63	22	5	40	ODHT 0605 WLTR.	1876,-
T211	D080 d27 Z06 ODHT 06	80	27	6	50		2352,-
T212	D100 d32 Z07 ODHT 06	100	32	7	52		2548,-
T213	D125 d40 Z08 ODHT 06	125	40	8	62		3472,-

Náhradní díl	šroubek	klíč	destičky
Kód	TC085 M5x12	T20	

kompatibilní s WLTR destičkami

LNHU 1306

Kód	Označení	Rozměry (mm) ØD	ød	Z	H	Destičky	CENA
T580	D050 d22 Z05 LNHU 1306	50	22	5	40	LNHU 1306 WLTR.	1764,-
T581	D063 d22 Z06 LNHU 1306	63	22	6	40		2016,-
T582	D080 d27 Z07 LNHU 1306	80	27	7	50		2352,-
T583	D100 d32 Z08 LNHU 1306	100	32	8	50		2632,-

Náhradní díl	šroubek	klíč	destičky
Kód	TC074 M4x10	T15	

kompatibilní s WLTR destičkami

WNMU 0806

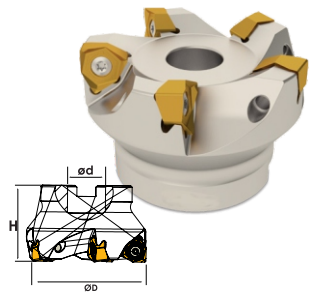

Kód	Označení	Rozměry (mm) ØD	ød	Z	H	Destičky	CENA
T543	D050 d22 Z03 WNMU 08	50	22	3	46	WNMU 0806 KYCRA.	1512,-
T544	D063 d22 Z04 WNMU 08	63	22	4	46		2016,-
T545	D080 d27 Z05 WNMU 08	80	27	5	50		2352,-
T546	D100 d32 Z06 WNMU 08	100	32	6	50		3052,-

Náhradní díl	šroubek	klíč	destičky
Kód	TC083-1 M5x12	T20	

kompatibilní s KYCRA destičkami

BDMT 11T3

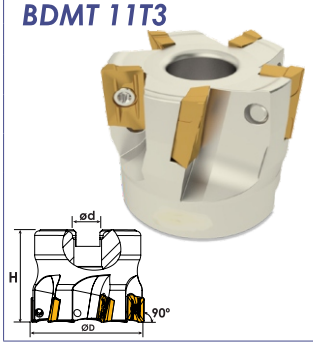

Kód	Označení	Rozměry (mm) ØD	ød	Z	H	Destičky	CENA
T533	D040 d16 Z05 BDMT 11	40	16	5	40	BDMT 11T3	1764,-
T534	D050 d22 Z06 BDMT 11	50	22	6	40	KYCRA.	1932,-
T535	D063 d22 Z07 BDMT 11	63	22	7	40		2072,-

Náhradní díl	šroubek	klíč	destičky
Kód	TC060 M2,5x5,5	T8	

kompatibilní s KYCRA destičkami

BDMT 1704

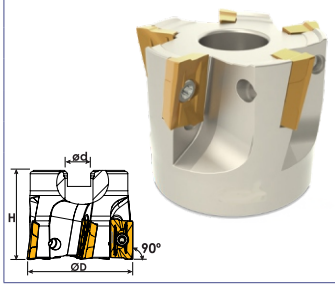

Kód	Označení	Rozměry (mm) ØD	ød	Z	H	Destičky	CENA
T537	D040 d16 Z04 BDMT 17	40	16	4	40	BDMT 1704	1372,-
T538	D050 d22 Z05 BDMT 17	50	22	5	40	KYCRA.	1764,-
T539	D063 d22 Z06 BDMT 17	63	22	6	40		2016,-
T540	D080 d27 Z07 BDMT 17	80	27	7	50		2352,-

Náhradní díl	šroubek	klíč	destičky
Kód	TC074 M4x10	T15	

kompatibilní s KYCRA destičkami

3PKT 1505

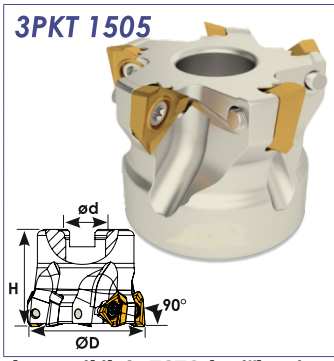

Kód	Označení	Rozměry (mm) ØD	ød	Z	H	Destičky	CENA
T398	D050 d22 Z05 3PKT 15	50	22	5	40	3PKT 1505	1764,-
T399	D063 d22 Z06 3PKT 15	63	22	6	40	TGTC.	2016,-
T400	D080 d27 Z07 3PKT 15	80	27	7	50		2352,-

Náhradní díl	šroubek	klíč	destičky
Kód	TC074 M4x10	T15	

kompatibilní s TGTC destičkami

HNHX 1006

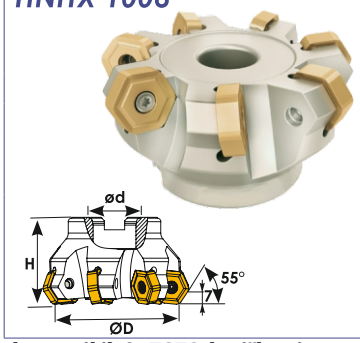

Kód	Označení	Rozměry (mm) ØD	ød	Z	H	Destičky	CENA
T470	D063 d22 Z05 HNHX 10	63	22	5	50		2016,-
T472	D080 d27 Z07 HNHX 10	80	27	7	50	HNHX 1006	2352,-
T474	D100 d32 Z09 HNHX 10	100	32	9	62	TGTC.	3164,-
T476	D125 d40 Z10 HNHX 10	125	40	10	62		4116,-
T478	D160 d40 Z12 HNHX 10	160	40	12	62		5040,-

Náhradní díl	šroubek	klíč	destičky
Kód	TC083 M5x12	T20	HNHX 1006

kompatibilní s TGTC destičkami

BLMP 0603

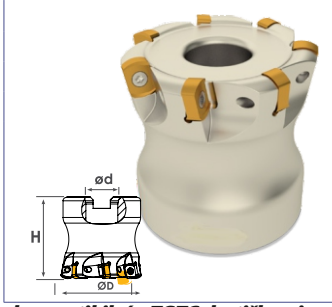

Kód	Označení	Rozměry (mm) ØD	ød	Z	H	Destičky	CENA
T480	D040 d16 Z06 BLMP 06	40	16	6	45	BLMP 0603	2016,-
T481	D050 d22 Z07 BLMP 06	50	22	7	50	TGTC.	2352,-
T482	D052 d22 Z07 BLMP 06	52	22	7	50		2352,-

Náhradní díl	šroubek	klíč	destičky
Kód	TC064 M3x6,5	T8	

kompatibilní s TGTC destičkami

BLMP 0904

Kód	Označení	Rozměry (mm) ØD	ød	Z	H	Destičky	CENA
T485	D040 d16 Z05 BLMP 09	40	16	5	40	BLMP 0904	1680,-
T486	D052 d22 Z06 BLMP 09	52	22	6	50	TGTC.	2016,-
T487	D063 d22 Z07 BLMP 09	63	22	7	50		2352,-

Náhradní díl	šroubek	klíč	destičky
Kód	TC097 M4x10	T15	

kompatibilní s TGTC destičkami

APKT 1705

Kód	Označení	Rozměry (mm) ØD	ød	Z	H	Destičky	CENA
T550	D040 d16 Z04 APKT 17	40	16	4	45		1372,-
T552	D050 d22 Z05 APKT 17	50	22	5	45	APKT 1705	1764,-
T554	D063 d22 Z06 APKT 17	63	22	6	45	TGTC.	2016,-
T556	D080 d27 Z07 APKT 17	80	27	7	50		2352,-
T558	D100 d32 Z08 APKT 17	100	32	8	52		2912,-

Náhradní díl	šroubek	klíč	destičky
Kód	TC074 M4x10	T15	

kompatibilní s TGTC destičkami

SPMG 0904

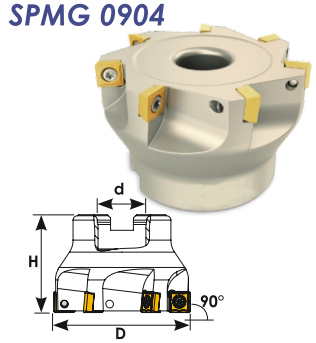

Kód	Označení	Rozměry (mm) ØD	ød	Z	H	Destičky	CENA
T338	D050 d22 Z05 SPMG 09	50	22	5	45	SPMG 0904	1764,-
T340	D063 d22 Z06 SPMG 09	63	22	6	45	TGTC.	2016,-
T342	D080 d27 Z07 SPMG 09	80	27	7	52		2352,-

Náhradní díl	šroubek	klíč	destičky
Kód	TC067 M3,5x8,5	T15	

kompatibilní s TGTC destičkami

LNMT 0804

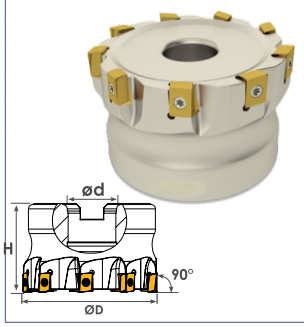

Kód	Označení	Rozměry (mm) ØD	ød	Z	H	Destičky	CENA
T222	D040 d16 Z06 LNMT 08	40	16	6	40	LNMT 0804	1960,-
T223	D050 d22 Z07 LNMT 08	50	22	7	40	ISCR.	2296,-
T224	D063 d22 Z09 LNMT 08	63	22	9	40		2604,-
T225	D080 d27 Z10 LNMT 08	80	27	10	50		3220,-

Náhradní díl	šroubek	klíč	destičky
Kód	TC063 M2,5x7	T8	

kompatibilní s ISCR destičkami

LNMT 1306

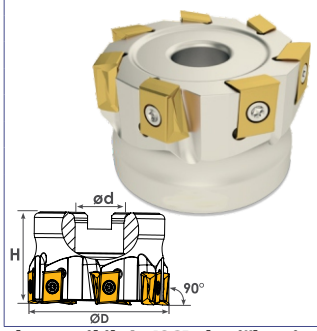

Kód	Označení	Rozměry (mm) ØD	ød	Z	H	Destičky	CENA
T228	D050 d22 Z05 LNMT 13	50	22	5	40		1764,-
T229	D063 d22 Z07 LNMT 13	63	22	7	40	LNMT 1306	2352,-
T230	D080 d27 Z09 LNMT 13	80	27	9	50	ISCR.	3024,-
T231	D100 d32 Z10 LNMT 13	100	32	10	50		3304,-
T232	D125 d40 Z12 LNMT 13	125	40	12	63		3836,-
T233	D160 d40 Z14 LNMT 13	160	40	14	63		5040,-

Náhradní díl	šroubek	klíč	destičky
Kód	TC 074 M4X10	T15	

kompatibilní s ISCR destičkami

ANKX 1205

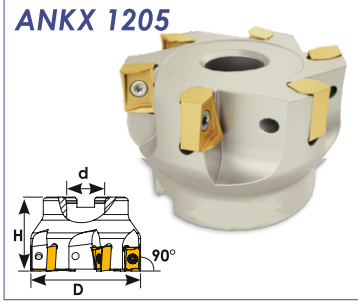

Kód	Označení	Rozměry (mm) ØD	ød	Z	H	Destičky	CENA
T571	D040 d16 Z04 ANKX 12	40	16	4	40		1512,-
T572	D050 d22 Z05 ANKX 12	50	22	5	45	ANKX 1205	1764,-
T574	D063 d22 Z06 ANKX 12	63	22	6	45	ISCR.	2016,-
T576	D080 d27 Z07 ANKX 12	80	27	7	50		2352,-

Náhradní díl	šroubek	klíč	destičky
Kód	TC097 M4x10	T15	

kompatibilní s ISCR destičkami

ANKX 1710

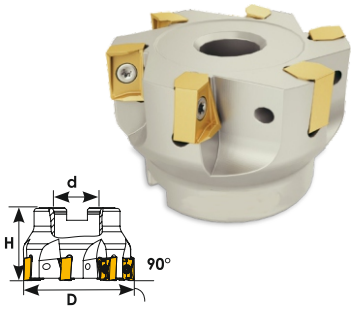

Kód	Označení	Rozměry (mm) ØD	ød	Z	H	Destičky	CENA
T440	D040 d16 Z03 ANKX 17	40	16	3	45		1428,-
T442	D050 d22 Z04 ANKX 17	50	22	4	45	ANKX 1710	1512,-
T444	D063 d22 Z05 ANKX 17	63	22	5	45	ISCR.	2016,-
T446	D080 d27 Z06 ANKX 17	80	27	6	52		2352,-
T448	D100 d32 Z07 ANKX 17	100	32	7	52		2716,-
T450	D125 d40 Z08 ANKX 17	125	40	8	63		2884,-

Náhradní díl	šroubek	klíč	destičky
Kód	TC085 M2x12	T20	

kompatibilní s ISCR destičkami

ADKT 1505

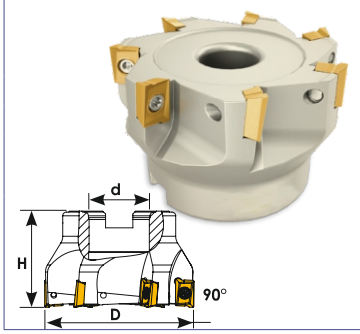

Kód	Označení	Rozměry (mm) ØD	ød	Z	H	Destičky	CENA
T200	D040 d16 Z04 ADKT 15	40	16	4	45		1372,-
T202	D050 d22 Z05 ADKT 15	50	22	5	45		1764,-
T204	D063 d22 Z06 ADKT 15	63	22	6	45	ADKT 1505	2016,-
T206	D080 d27 Z07 ADKT 15	80	27	7	52	ISCR.	2352,-
T207	D100 d32 Z08 ADKT 15	100	32	8	52		2912,-
T208	D125 d40 Z09 ADKT 15	125	40	9	62		3584,-

Náhradní díl	šroubek	klíč	destičky
Kód	TC074 M4x10	T15	

kompatibilní s ISCR destičkami

F 75° ADKT 1505

Kód	Označení	Rozměry (mm) ØD	ød	Z	H	Destičky	CENA
T530	D063 d22 Z05 ADKT 15	63	22	5	45	ADKT 1505	1876,-
T532	D080 d27 Z06 ADKT 15	80	27	6	50	ISCR.	2352,-

Náhradní díl	šroubek	klíč	destičky
Kód	TC074 M4x10	T15	

kompatibilní s ISCR destičkami

WNMU 0705

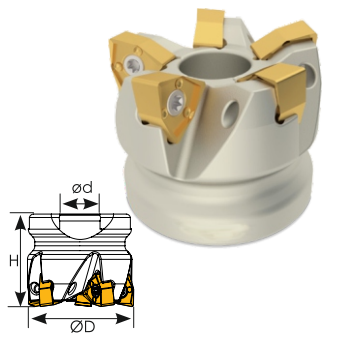

Kód	Označení	Rozměry (mm) ØD	ød	Z	H	Destičky	CENA
T392	D050 d22 Z05 WNMU 07	50	22	5	40		1764,-
T393	D063 d22 Z06 WNMU 07	63	22	6	40	WNMU 0705	2016,-
T394	D080 d27 Z07 WNMU 07	80	27	7	50	ISCR	2352,-
T395	D100 d32 Z08 WNMU 07	100	32	8	50		2912,-

Náhradní díl	šroubek	klíč	destičky
Kód	TC074 M4x10	T15	

kompatibilní s ISCR destičkami

ONMU 0505

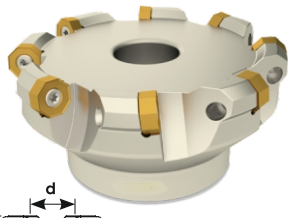

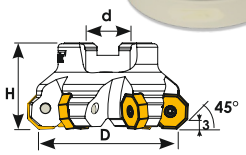

Kód	Označení	Rozměry (mm) ØD	ød	Z	H	Destičky	CENA
T794	D063 d22 Z06 ONMU 05	63	22	6	45		2016,-
T796	D080 d27 Z07 ONMU 05	80	27	7	50	ONMU 0505	2352,-
T798	D100 d32 Z08 ONMU 05	100	32	8	52	ISCR.	3052,-
T800	D125 d40 Z10 ONMU 05	125	40	10	62		4116,-
T801	D160 d40 Z12 ONMU 05	160	40	12	62		5040,-

Náhradní díl	šroubek	klíč	destičky
Kód	TC085 M5x12	T20	

kompatibilní s ISCR destičkami

OFCR 0704

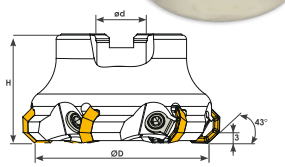

Kód	Označení	Rozměry (mm) ØD	ød	Z	H	Destičky	CENA
T260	D050 d22 Z04 OFCR 07	50	22	4	45		1512,-
T262	D063 d22 Z04 OFCR 07	63	22	4	45	OFCR 0704	2016,-
T264	D080 d27 Z06 OFCR 07	80	27	6	50	ISO	2352,-
T266	D100 d32 Z08 OFCR 07	100	32	8	50		3052,-
T268	D125 d40 Z09 OFCR 07	125	40	9	62		3416,-
T269	D160 d40 Z12 OFCR 07	160	40	12	62		5040,-

Náhradní díl	šroubek	upínací segment	klíč	destičky
Kód	TC300 M8X18	BK300	4 Allen	

VCGT 16

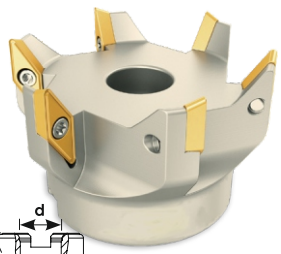

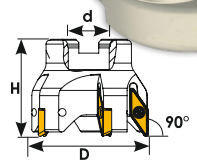

Kód	Označení	Rozměry (mm) ØD	ød	Z	H	Destičky	CENA
T498	D040 d16 Z03 VCGT 16	40	16	3	52	VCGT 1604	1372,-
T500	D050 d22 Z04 VCGT 16	50	22	4	52	ISO	1764,-
T502	D063 d22 Z05 VCGT 16	63	22	5	52		2016,-
T504	D080 d27 Z06 VCGT 16	80	27	6	52		2352,-

Náhradní díl	šroubek	klíč	destičky
Kód	TC074 M4x10	T15	

SDHT 1204

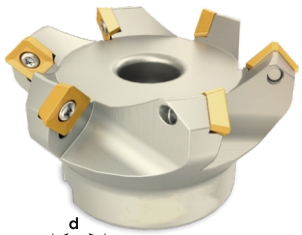

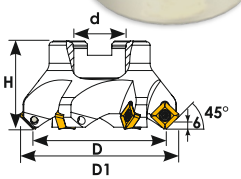

Kód	Označení	Rozměry (mm) ØD	ØD1	ød	Z	H	Destičky	CENA
T300	D063 d22 Z05 SDHT 12	63	77	22	5	45		1876,-
T302	D080 d27 Z06 SDHT 12	80	94	27	6	52	SDHT 1204	2212,-
T304	D100 d32 Z07 SDHT 12	100	114	32	7	62	ISO	2660,-
T305	D125 d40 Z08 SDHT 12	125	139	40	8	62		3472,-

Náhradní díl	šroubek	klíč	destičky
Kód	TC080 M4,5x11	T15	

SNEU 1206

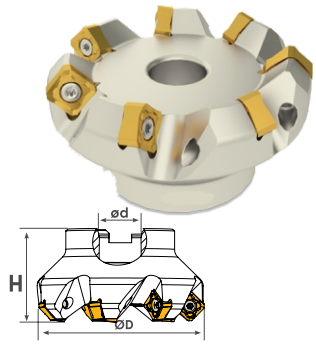

Kód	Označení	Rozměry (mm) ØD	ød	Z	H	Destičky	CENA
T164	D050 d22 Z05 SNEU 12	50	22	5	40		1764,-
T165	D063 d22 Z06 SNEU 12	63	22	6	40	SNEU 1206	2016,-
T166	D080 d27 Z07 SNEU 12	80	27	7	50	GSC.	2352,-
T167	D100 d32 Z08 SNEU 12	100	32	8	50		3052,-
T168	D125 d40 Z10 SNEU 12	125	40	10	63		4116,-

Náhradní díl	šroubek	klíč	destičky
Kód	TC085 M5x12	T20	

kompatibilní s XTC-GSC-WLTR destičkami

ANKX 1607

Kód	Označení	Rozměry (mm) ØD	ød	Z	H	Destičky	CENA
T171	D050 d22 Z04 ANKX 16	50	22	4	40	ANKX 1607	1512,-
T172	D063 d22 Z05 ANKX 16	63	22	5	40	GSC.	2016,-
T173	D080 d27 Z06 ANKX 16	80	27	6	50		2352,-

Náhradní díl	šroubek	klíč	destičky
Kód	TC080-1 M4,5x11	T20	

kompatibilní s XTC-GSC destičkami

ZDEW 1204

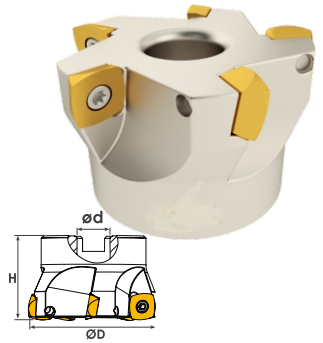

Kód	Označení	Rozměry (mm) ØD	ød	Z	H	Destičky	CENA
T196	D050 d22 Z04 ZDEW 12	50	22	4	40	ZDEW 1204	1512,-
T197	D063 d22 Z05 ZDEW 12	63	22	5	40	PRMT.	1876,-

Náhradní díl	šroubek	klíč	destičky
Kód	TC080-1 M4,5x11	T15	

kompatibilní s PRMT destičkami

HNGX 0906

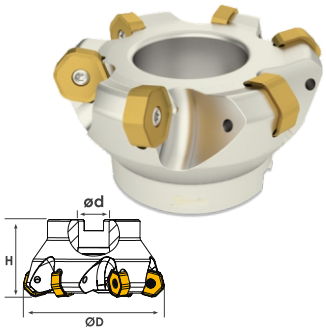

Kód	Označení	Rozměry (mm) ØD	ød	Z	H	Destičky	CENA
T418	D063 d22 Z06 HNGX 09	63	22	6	40		2016,-
T419	D080 d27 Z06 HNGX 09	80	27	6	50	HNGX 0906	2352,-
T420	D100 d32 Z08 HNGX 09	100	32	8	50	PRMT.	3052,-
T421	D125 d40 Z08 HNGX 09	125	40	8	63		4116,-
T422	D160 d40 Z12 HNGX 09	160	40	12	63		5040,-

Náhradní díl	šroubek	klíč	destičky
Kód	TC080 M4,5x11	T15	

kompatibilní s PRMT destičkami

SDMT 09T3

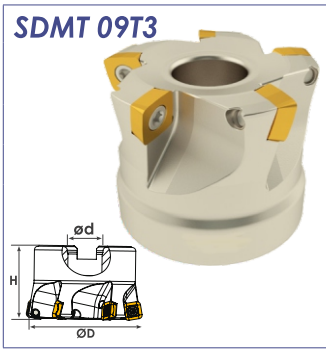

Kód	Označení	Rozměry (mm) ØD	ød	Z	H	Destičky	CENA
T362	D040 d16 Z04 SDMT 09	40	16	4	40	SDMT 09T3	1372,-
T363	D050 d22 Z05 SDMT 09	50	22	5	40	ZCC.	1764,-
T364	D063 d22 Z06 SDMT 09	63	22	6	40		2016,-

Náhradní díl	šroubek	klíč	destičky
Kód	TC067 M3,5x8,5	T15	

kompatibilní s ZCC destičkami

SDMT 1204

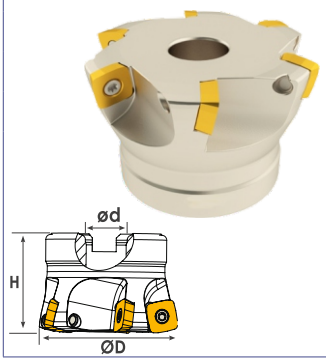

Kód	Označení	Rozměry (mm) ØD	ød	Z	H	Destičky	CENA
T358	D050 d22 Z04 SDMT 12	50	22	4	40	SDMT 1204	1512,-
T359	D063 d22 Z05 SDMT 12	63	22	5	40	ZCC.	1876,-
T360	D080 d27 Z06 SDMT 12	80	27	6	52		2212,-

Náhradní díl	šroubek	klíč	destičky
Kód	TC074 M4x10	T15	

kompatibilní s ZCC destičkami

SEET 12T3

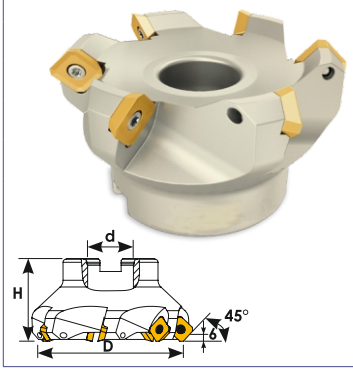

Kód	Označení	Rozměry (mm) ØD	ød	Z	H	Destičky	CENA
T435	D063 d22 Z05 SEET 12	63	22	5	50		1876,-
T436	D080 d27 Z06 SEET 12	80	27	6	52	SEET R245-12T3	2212,-
T437	D100 d32 Z07 SEET 12	100	32	7	55		2660,-
T438	D125 d40 Z08 SEET 12	125	40	8	62		3472,-

Náhradní díl	šroubek	klíč	destičky
Kód	TC067 M3,5x8,5	T15	

kompatibilní s ZCC-SNDVK-XTC-GSC destičkami

SEET 12T3-A

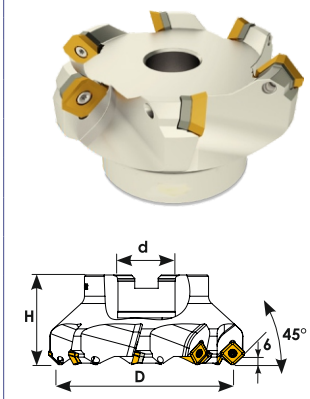

s podložkou

Kód	Označení	Rozměry (mm) ØD	ød	Z	H	Destičky	CENA
T560	D050 d22 Z04 SEET 12	50	22	4	40		2324,-
T562	D063 d22 Z05 SEET 12	63	22	5	40		2884,-
T564	D080 d27 Z06 SEET 12	80	27	6	50	SEET R245-12T3	3304,-
T566	D100 d32 Z07 SEET 12	100	32	7	50		4004,-
T568	D125 d40 Z08 SEET 12	125	40	8	63		4928,-
T570	D160 d40 Z10 SEET 12	160	40	10	63		6412,-

Náhradní díl	šroubek	podložka	šroubek	klíč	destičky
Kód	TC068 M3,5x11	TA052	TC049 M5x7	T15	

kompatibilní s ZCC-SNDVK-XTC-GSC destičkami

RHKW 0802

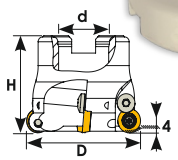

Kód	Označení	Rozměry (mm) ØD	ød	Z	H	Destičky	CENA
T599	D040 d16 Z04 RHKW 08	40	16	4	40		**1428,-**
T600	D050 d22 Z05 RHKW 08	50	22	5	40	RHKW 0802	**1792,-**
T601	D063 d22 Z06 RHKW 08	63	22	6	40		**2072,-**

Náhradní díl	šroubek	klíč	destičky
Kód	TC065 M3x7	T15	

kompatibilní s ZCC-SNDVK-XTC-GSC destičkami

RHKW 1003

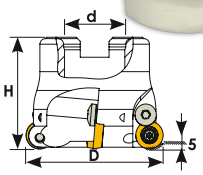

Kód	Označení	Rozměry (mm) ØD	ød	Z	H	Destičky	CENA
T602	D040 d16 Z04 RHKW 10	40	16	4	40	RHKW 1003	**1428,-**
T604	D050 d22 Z05 RHKW 10	50	22	5	40	INGRSLL.	**1792,-**
T606	D063 d22 Z06 RHKW 10	63	22	6	40		**2072,-**
T608	D080 d27 Z07 RHKW 10	80	27	7	50		**2492,-**

Náhradní díl	šroubek	klíč	destičky
Kód	TC074 M4x10	T15	

kompatibilní s INGRSLL destičkami

RHKW 1204

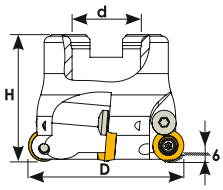

Kód	Označení	Rozměry (mm) ØD	ød	Z	H	Destičky	CENA
T612	D040 d16 Z04 RHKW 12	40	16	4	40	RHKW 1204	**1428,-**
T613	D050 d22 Z05 RHKW 12	50	22	5	40	INGRSLL.	**1792,-**
T614	D063 d22 Z06 RHKW 12	63	22	6	45		**2072,-**
T615	D080 d27 Z07 RHKW 12	80	27	7	50		**2492,-**

Náhradní díl	šroubek	klíč	destičky
Kód	TC074 M4x10	T15	

kompatibilní s INGRSLL destičkami

BOMT 1304

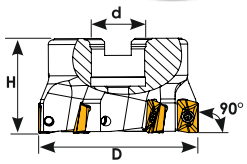

Kód	Označení	Rozměry (mm) ØD	ød	Z	H	Destičky	CENA
T965	D040 d16 Z04 BOMT 13	40	16	4	40	BOMT 1304	**1372,-**
T966	D050 d22 Z05 BOMT 13	50	22	5	40	INGRSLL.	**1764,-**
T967	D063 d22 Z06 BOMT 13	63	22	6	40		**2016,-**

Náhradní díl	šroubek	klíč	destičky
Kód	TC069 M3,5x8,5	T10	

kompatibilní s INGRSLL destičkami

LNXT 1306

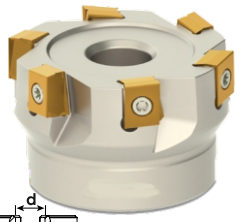

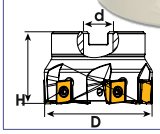

Kód	Označení	Rozměry (mm) ØD	ød	Z	H	Destičky	CENA
T672	D040 d16 Z04 LNXT 13	40	16	4	40		1372,-
T673	D050 d22 Z05 LNXT 13	50	22	5	40	LNXT 1306	1764,-
T674	D063 d22 Z06 LNXT 13	63	22	6	40	PLBT	2016,-
T675	D080 d27 Z07 LNXT 13	80	27	7	50		2352,-
T676	D100 d32 Z08 LNXT 13	100	32	8	50		2912,-

Náhradní díl	šroubek	klíč	destičky
Kód	TC074 M4x10	T15	

kompatibilní s PLBT destičkami

SNHU 1206

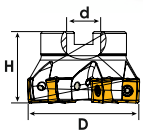

Kód	Označení	Rozměry (mm) ØD	ød	Z	H	Destičky	CENA
T616	D050 d22 Z04 SNHU 12	50	22	4	40		1512,-
T617	D050 d22 Z05 SNHU 12	50	22	5	40		1764,-
T617-1	D063 d22 Z05 SNHU 12	63	22	5	40	SNHU 1206	1876,-
T618	D063 d22 Z06 SNHU 12	63	22	6	40	PLBT	2016,-
T618-1	D080 d27 Z06 SNHU 12	80	27	6	50		2184,-
T619	D080 d27 Z07 SNHU 12	80	27	7	50		2352,-
T620	D100 d32 Z08 SNHU 12	100	32	8	50		3052,-
T621	D125 d40 Z10 SNHU 12	125	40	10	63		4116,-
T622	D160 d40 Z12 SNHU 12	160	40	12	63		5040,-

Náhradní díl	šroubek	klíč	destičky
Kód	TC238 M4x10	T15	

kompatibilní s PLBT destičkami

SNKX 1206-ONHX 0505

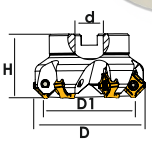

Kód	Označení	Rozměry (mm) ØD	ØD1	ød	Z	H	Destičky	CENA
T623	D050 d22 Z04 SNKX 12 ONHX 05	50	42,4	22	4	40	SNKX 1206	1512,-
T624	D063 d22 Z06 SNKX 12 ONHX 05	63	55,4	22	6	40	ONHX 0505	2016,-
T625	D080 d27 Z07 SNKX 12 ONHX 05	80	72,4	27	7	50	PLBT	2352,-
T626	D100 d32 Z08 SNKX 12 ONHX 05	100	92,4	32	8	50		3052,-
T627	D125 d40 Z10 SNKX 12 ONHX 05	125	117,4	40	10	63		4116,-
T628	D160 d40 Z12 SNKX 12 ONHX 05	160	152,4	40	12	63		5040,-

Náhradní díl	šroubek	klíč	destičky
Kód	TC238 M4x10	T15	

kompatibilní s PLBT destičkami

SNKX 1606-ONHX 0606

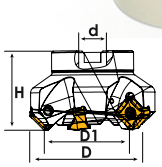

Kód	Označení	Rozměry (mm) ØD	ØD1	ød	Z	H	Destičky	CENA
T629	D063 d22 Z05 SNKX 16 ONHX 06	63	63	22	5	50	SNKX 1606	2016,-
T630	D080 d27 Z06 SNKX 16 ONHX 06	80	80	27	6	50	ONHX 0606	2352,-
T631	D100 d32 Z07 SNKX 16 ONHX 06	100	100	32	7	63	PLBT	2716,-
T632	D125 d40 Z08 SNKX 16 ONHX 06	125	125	40	8	63		4116,-
T633	D160 d40 Z10 SNKX 16 ONHX 06	160	160	40	10	63		5040,-
T634	D200 d60 Z12 SNKX 16 ONHX 06	200	200	60	12	63		7168,-

Náhradní díl	šroubek	klíč	destičky
Kód	TC254 M5x12	T20	

kompatibilní s PLBT destičkami

ANHX 1206

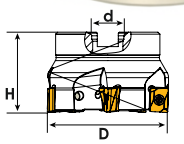

Kód	Označení	Rozměry (mm) ØD	ød	Z	H	Destičky	CENA
T641	D040 d16 Z04 ANHX 12	40	16	4	40		**1512,-**
T642	D050 d22 Z05 ANHX 12	50	22	5	40		**2016,-**
T643	D063 d22 Z05 ANHX 12	63	27	5	40	ANHX 1206	**2128,-**
T644	D080 d27 Z08 ANHX 12	80	27	8	50	PLBT	**3052,-**
T645	D100 d32 Z12 ANHX 12	100	32	12	50		**4480,-**
T646	D125 d40 Z14 ANHX 12	125	40	14	63		**7168,-**

Náhradní díl	šroubek	klíč	destičky
Kód	TC069 M3,5x8,5	T15	

kompatibilní s PLBT destičkami

SPMT 1204

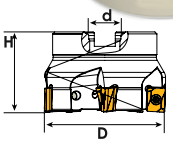

Kód	Označení	Rozměry (mm) ØD	ød	Z	H	Destičky	CENA
T649	D040 d16 Z03 SPMT 12	40	16	3	40		**1428,-**
T650	D050 d22 Z04 SPMT 12	50	22	4	40		**1512,-**
T651	D063 d22 Z05 SPMT 12	63	22	5	50	SPMT 1204	**1876,-**
T652	D080 d27 Z06 SPMT 12	80	27	6	50		**2212,-**
T653	D100 d32 Z08 SPMT 12	100	32	8	50		**3052,-**
T654	D125 d40 Z08 SPMT 12	125	40	8	63		**4116,-**
T655	D160 d40 Z10 SPMT 12	160	40	10	63		**4760,-**

Náhradní díl	šroubek	klíč	destičky
Kód	TC085 M5x12	T20	

kompatibilní s PLBT-ZCC-WLTR-DJT destičkami

RDMT 12T3

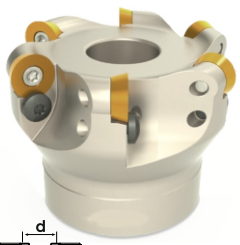

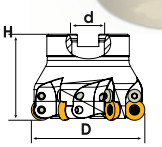

Kód	Označení	Rozměry (mm) ØD	ød	Z	H	Destičky	CENA
T667	D052 d22 Z05 RDMT 12	52	22	5	50	RDMT 12T3	**1792,-**
T668-1	D066 d27 Z06 RDMT 12	66	27	6	50	PLBT	**2072,-**
T668	D080 d27 Z07 RDMT 12	80	27	7	50		**2492,-**

Náhradní díl	šroubek	klíč	destičky
Kód	TC074 M4x10	T15	

kompatibilní s PLBT destičkami

RNHX 1204

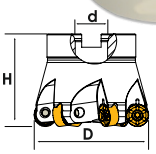

Kód	Označení	Rozměry (mm) ØD	ød	Z	H	Destičky	CENA
T661	D050 d22 Z05 RNHX 12	50	22	5	40	RNHX 1204	**1792,-**
T662	D063 d22 Z06 RNHX 12	63	22	6	50	PLBT	**2072,-**

Náhradní díl	šroubek	klíč	destičky
Kód	TC238 M4x10	T15	

kompatibilní s PLBT destičkami

RDMT 1003

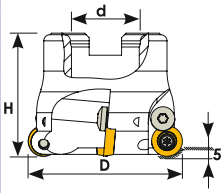

Kód	Označení	Rozměry (mm) ØD	ød	Z	H	Destičky	CENA
T288	D040 d16 Z03 RDMT 10	40	16	3	40		1232,-
T289	D040 d16 Z04 RDMT 10	40	16	4	40		1428,-
T290	D050 d22 Z04 RDMT 10	50	22	4	40		1540,-
T291	D050 d22 Z05 RDMT 10	50	22	5	40	RDMT 1003	1792,-
T292	D063 d22 Z05 RDMT 10	63	22	5	40	ISO	1932,-
T293	D063 d22 Z06 RDMT 10	63	22	6	40		2072,-
T294	D080 d27 Z06 RDMT 10	80	27	6	50		2352,-
T294-1	D080 d27 Z07 RDMT 10	80	27	7	50		2492,-
T295	D100 d32 Z07 RDMT 10	100	32	7	50		2744,-
T295-1	D100 d32 Z08 RDMT 10	100	32	8	50		2912,-

Náhradní díl	šroubek	klíč	destičky
Kód	TC067 M3,5x8,5	T15	

RDMT 12T3

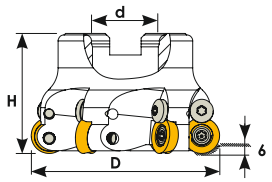

Kód	Označení	Rozměry (mm) ØD	ød	Z	H	Destičky	CENA
T280	D040 d16 Z03 RDMT 12	40	16	3	40		1232,-
T281	D040 d16 Z04 RDMT 12	40	16	4	40		1428,-
T282	D050 d22 Z04 RDMT 12	50	22	4	40		1540,-
T283	D050 d22 Z05 RDMT 12	50	22	5	40	RDMT 12T3	1792,-
T284	D063 d22 Z05 RDMT 12	63	22	5	40	ISO	1932,-
T285	D063 d22 Z06 RDMT 12	63	22	6	40		2072,-
T286	D080 d27 Z06 RDMT 12	80	27	6	50		2352,-
T286-1	D080 d27 Z07 RDMT 12	80	27	7	50		2492,-
T287	D100 d32 Z07 RDMT 12	100	32	7	50		2744,-
T287-1	D100 d32 Z08 RDMT 12	100	32	8	50		2912,-

Náhradní díl	šroubek	klíč	destičky
Kód	TC067 M3,5x8,5	T15	

RDMT 1604

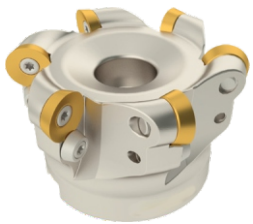

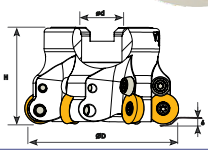

Kód	Označení	Rozměry (mm) ØD	ød	Z	H	Destičky	CENA
T270	D050 d22 Z04 RDMT 16	50	22	4	50		1540,-
T271	D052 d22 Z04 RDMT 16	52	22	4	50	RDMT 1604	1540,-
T273	D063 d22 Z05 RDMT 16	63	22	5	45	ISO	1932,-
T272	D066 d27 Z05 RDMT 16	66	27	5	50		1932,-
T274	D080 d27 Z06 RDMT 16	80	27	6	50		2352,-
T275	D100 d32 Z07 RDMT 16	100	32	7	52		2744,-

Náhradní díl	šroubek	klíč	destičky
Kód	TC080 M4,5x11	T20	

LNGU 15T6

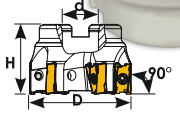

Kód	Označení	Rozměry (mm) ØD	ød	Z	H	Destičky	CENA
T956	D050 d22 Z05 LNGU 15	50	22	5	40		1764,-
T958	D063 d22 Z06 LNGU 15	63	22	6	40	LNGU 15T6	2016,-
T960	D080 d27 Z07 LNGU 15	80	27	7	50	KNNMTL.	2352,-
T961	D100 d32 Z08 LNGU 15	100	32	8	50		3052,-

Náhradní díl	šroubek	klíč	destičky
Kód	TC075 M4x11	T15	

kompatibilní s KNNMTL destičkami

SPKN 1203

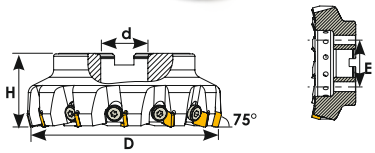

Kód	Označení	Rozměry (mm) ØD	ød	Z	H	E	Destičky	CENA
T152	D080 d27 Z06 SPKN 12	80	27	6	55	---		2352,-
T154	D100 d32 Z08 SPKN 12	100	32	8	55	---	SPKN 1203	3024,-
T156	D125 d40 Z10 SPKN 12	125	40	10	62	---	ISO	4060,-
T158	D160 d40 Z12 SPKN 12	160	40	12	62	66,7		5404,-
T160	D200 d60 Z12 SPKN 12	200	60	12	62	101,6		6692,-
T162	D300 d60 Z20 SPKN 12	300	60	20	65	101,6		15400,-

Náhradní díl	šroubek	klíč	destičky
Kód	TC056 Sol M8x24-L	5 Allen	

SPKN 1203

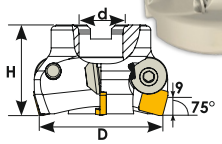

Kód	Označení	Rozměry (mm) ØD	ød	Z	H	Destičky	CENA
T148	D050 d22 Z03 SPKN 12	50	22	3	45	SPKN 1203	1372,-
T150	D063 d22 Z04 SPKN 12	63	22	4	45	ISO	1624,-

Náhradní díl	šroubek	klíč	destičky
Kód	TC056 Sol M8x24-L	5 Allen	

TPKN 1603-2204

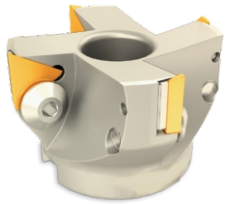

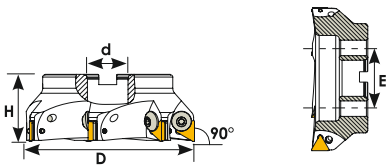

s podložkou

Kód	Označení	Rozměry (mm) ØD	ød	Z	H	E	Destičky	CENA
T100	D080 d32 Z05 TPKN 16A	80	32	5	52	--	TPKN 1603	2940,-
T102	D100 d32 Z06 TPKN 16A	100	32	6	52	--	ISO	3416,-
T104	D080 d32 Z04 TPKN 22A	80	32	4	52	--		2884,-
T106	D100 d32 Z05 TPKN 22A	100	32	5	52	--	TPKN 2204	3248,-
T108	D125 d40 Z06 TPKN 22A	125	40	6	62	--	ISO	4340,-
T110	D160 d40 Z07 TPKN 22A	160	40	7	62	66,7		5628,-
T112	D200 d60 Z08 TPKN 22A	200	60	8	62	101,6		6860,-
T113	D250 d60 Z09 TPKN 22A	250	60	9	62	101,6		8120,-

Náhradní díl Kód	šroubek	klíč	destičky
T100-T102	TC052 M6x17	4 Allen	
T104-T113	TC054 M8x24	5 Allen	

TPKN 1603-2204

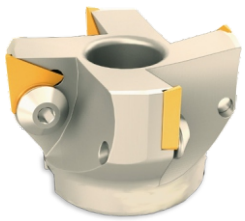

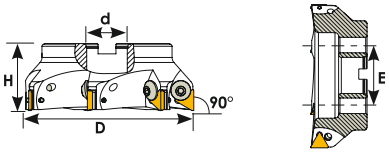

Kód	Označení	Rozměry (mm) ØD	ød	Z	H	E	Destičky	CENA
T114	D042 d16 Z03 TPKN 16	42	16	3	44	--		1232,-
T116	D050 d22 Z03 TPKN 16	50	22	3	44	--	TPKN 1603	1344,-
T118	D063 d22 Z03 TPKN 16	63	22	3	44	--	ISO	1484,-
T120	D063 d22 Z04 TPKN 16	63	22	4	44	--		1652,-
T122	D080 d32 Z05 TPKN 16	80	32	5	52	--		2184,-
T124	D100 d32 Z06 TPKN 16	100	32	6	52	--		2520,-
T126	D063 d22 Z03 TPKN 22	63	22	3	50	--		1484,-
T128	D080 d32 Z04 TPKN 22	80	32	4	52	--	TPKN 2204	2156,-
T130	D100 d32 Z05 TPKN 22	100	32	5	52	--	ISO	2548,-
T132	D125 d40 Z06 TPKN 22	125	40	6	62	--		3332,-
T134	D160 d40 Z07 TPKN 22	160	40	7	62	66,7		4284,-
T136	D200 d60 Z08 TPKN 22	200	60	8	62	101,6		5852,-
T138	D250 d60 Z09 TPKN 22	250	60	9	62	101,6		6860,-

Náhradní díl Kód	šroubek	klíč	destičky
T114-T124	TC052 M6x17	4 Allen	
T126-T138	TC054 M8x24	5 Allen	

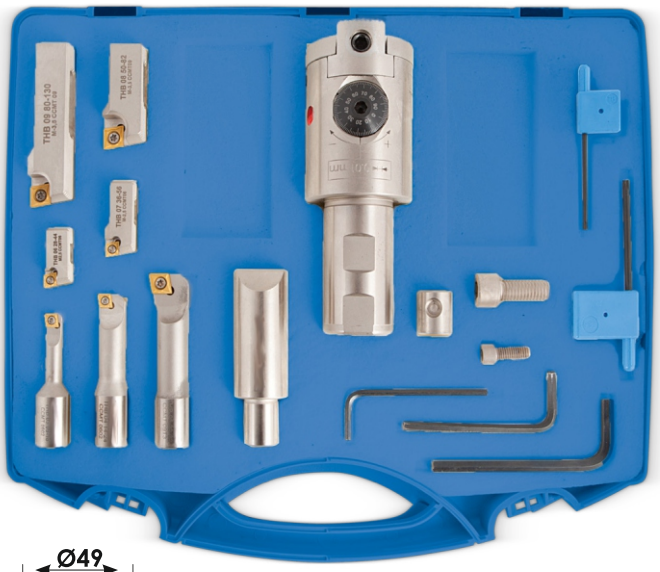

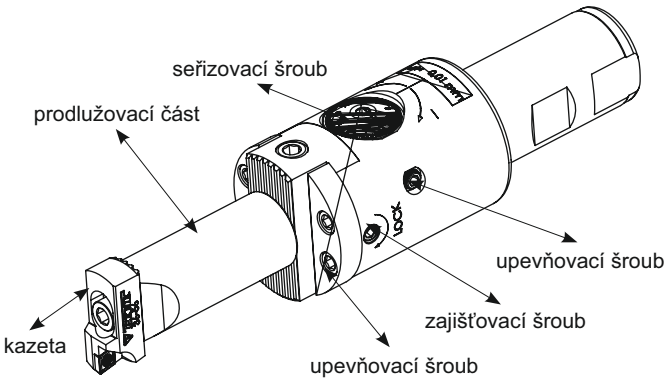

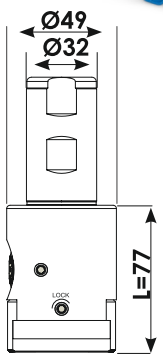

THB 02
tělo pro vyvrtávání
dokončování

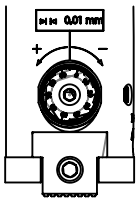

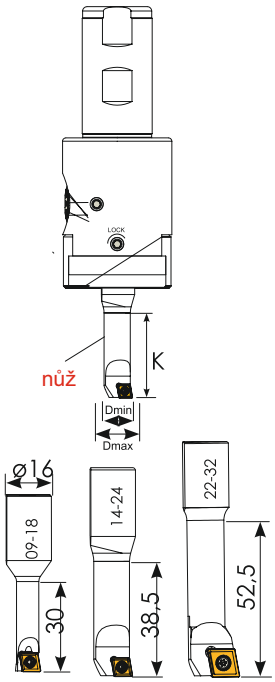

THB 03 (9-18) **THB 04** (14-24) **THB 05** (22-32)

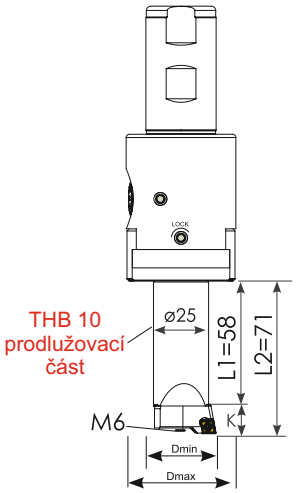

THB 06 (28-44)
THB 07 (36-56)

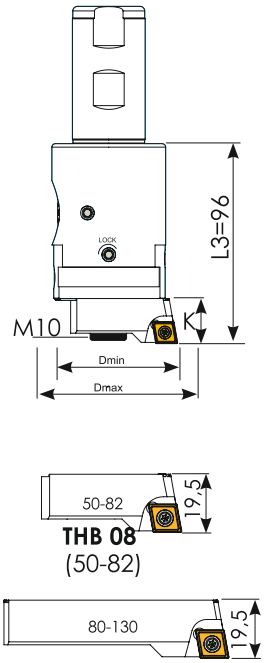

THB 08 (50-82)
THB 09 (80-130)

Kód	Označení	K	L1	L2	L3	Dmin - Dmax	Destičky	CENA
THB01	vyvrtávací set	...	...	...	...	9-130	...	**22260,-**
THB02	těleso	...	...	...	...	...	...	**11480,-**
THB03	09-18 nůž/kazeta	32,5	...	...	...	9-18	CCMT 0602	**980,-**
THB04	14-24 nůž/kazeta	39,6	...	...	...	14-24	CCMT 0602	**1260,-**
THB05	22-32 nůž/kazeta	52,5	...	...	...	22-32	CCMT 09T3	**1484,-**
THB06	28-44 nůž/kazeta	13,7	...	71	...	28-44	CCMT 0602	**1484,-**
THB07	36-56 nůž/kazeta	13,7	...	71	...	36-56	CCMT 0602	**1484,-**
THB08	50-82 nůž/kazeta	19,5	...	...	95,5	50-82	CCMT 09T3	**1764,-**
THB09	80-130 nůž/kazeta	19,5	...	...	95,5	80-130	CCMT 09T3	**1932,-**
THB10	prodlužovací část	...	58	...	...	...	...	**1260,-**

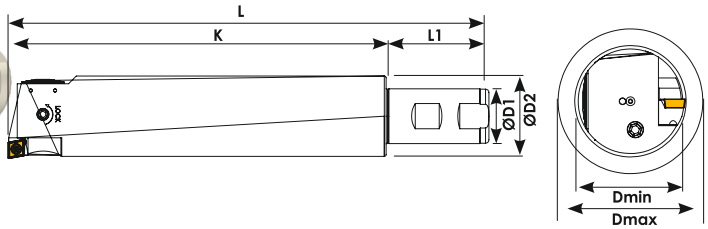

Kód	Označení	Rozměry (mm)							Destičky	Dokončení	CENA
		Dmin	Dmax	K	øD1	L1	øD2	L		(mm)	
THKB120	25-32 K050 CCMT 06	25	32	50	25	56	23	106	CCMT 0602	0,02	**10388,-**
THKB122	25-32 K100 CCMT 06	25	32	100	25	56	23	156	ISO		**10696,-**
THKB126	32-40 K060 CCMT 06	32	40	60	25	56	29	116		0,01	**10668,-**
THKB128	32-40 K104 CCMT 06	32	40	104	25	56	29	160			**11032,-**
THKB132	40-50 K069 CCMT 06	40	50	69	25	56	36	125	CCMT 0602		**11032,-**
THKB134	40-50 K109 CCMT 06	40	50	109	25	56	36	165			**11368,-**
THKB136	40-50 K189 CCMT 06	40	50	189	25	56	36	245			**12068,-**
THKB138	50-65 K065 CCMT 09	50	65	65	32	60	47	125		0,01	**11172,-**
THKB140	50-65 K130 CCMT 09	50	65	130	32	60	47	190	CCMT 09T3		**11732,-**
THKB142	50-65 K220 CCMT 09	50	65	220	32	60	47	280	ISO		**12460,-**
THKB144	65-80 K085 CCMT 09	65	80	85	32	60	60	145			**11368,-**
THKB146	65-80 K130 CCMT 09	65	80	130	32	60	60	190			**12068,-**
THKB148	65-80 K220 CCMT 09	65	80	220	32	60	60	280			**12964,-**

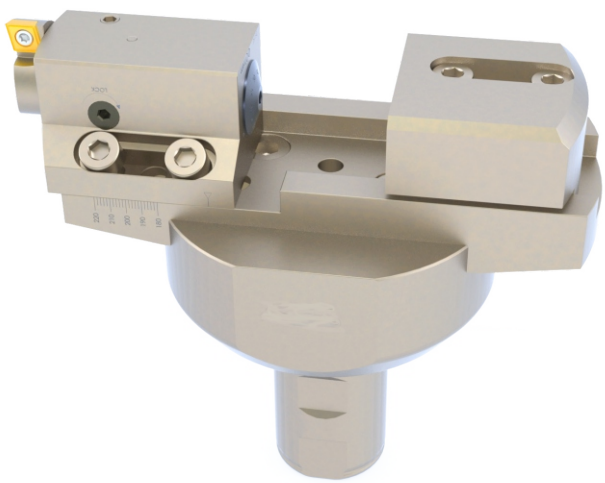

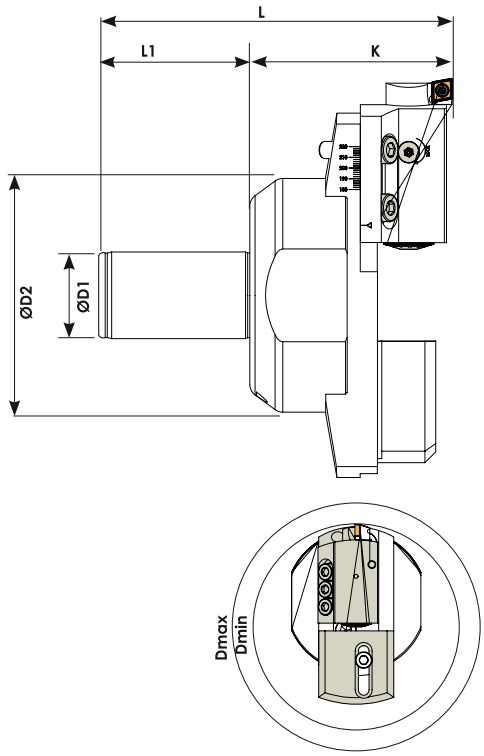

Kód	Označení	Rozměry (mm)							Destičky	CENA
		Dmin	Dmax	K	øD1	L1	øD2	L		
THB100	120-190 K093 CCMT 09	120	190	93,7	40	70	109	163,7	CCMT 09T3	**10920,-**
THB101	180-240 K093 CCMT 09	180	240	93,7	40	70	109	163,7	ISO	**14770,-**
THB102	240-300 K093 CCMT 09	240	300	93,7	40	70	109	163 ,7		**15680,-**

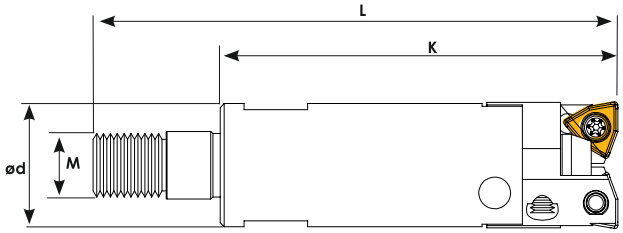

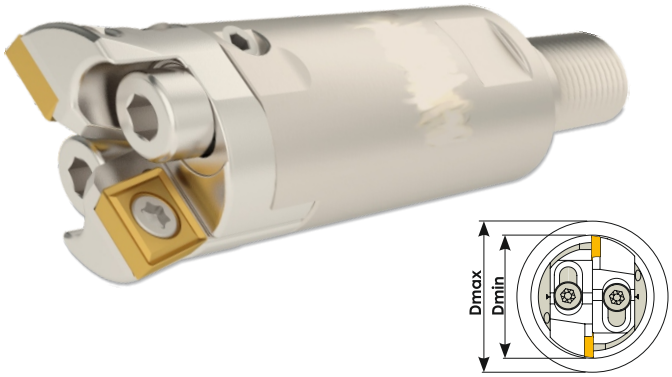

Kód	Označení	Rozměry (mm)						Destičky	CENA
		Dmin	Dmax	M	K	L	ød		
TKB170	16-20 K050 M08 WCGX 03	16	20	M08	50	66	15,5	WCMX 0302 ISO	**3864,-**
TKB172	19-23 K050 M10 CCMT 06	19	23	M10	50	70	17,5	CCMT 0602 ISO	**3864,-**
TKB174	23-28 K050 M12 CCMT 06	23	28	M12	50	72	21,2	CCMT 0602 ISO	**3864,-**
TKB176	28-38 K050 M16 CCMT 09	28	38	M16	50	74,5	25,7	CCMT 09T3 ISO	**4144,-**

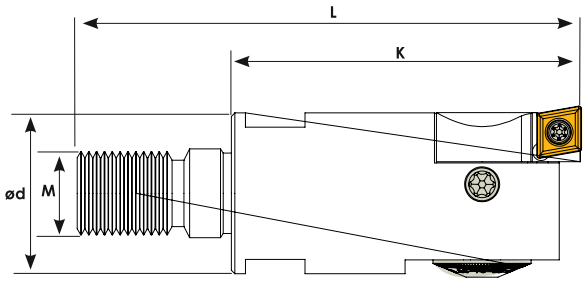

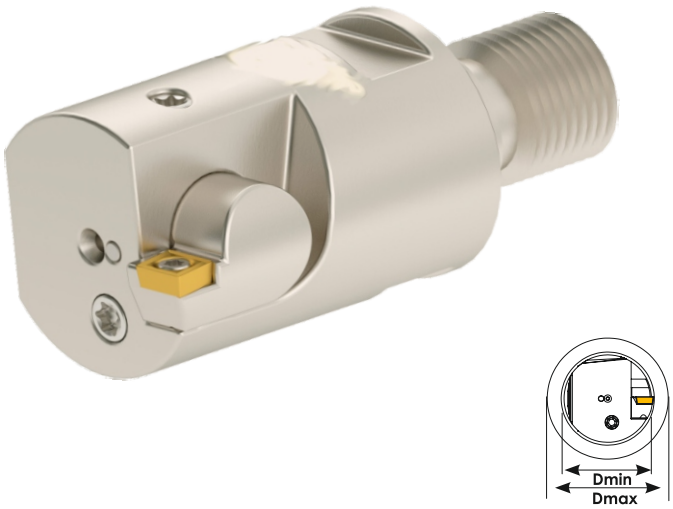

Kód	Označení	Rozměry (mm)						Dokončení	Destičky	CENA
		Dmin	Dmax	M	K	L	ød	(mm)		
THKB102	25-32 K050 M12 CCMT 06	25	32	M12	50	72	23	0,02	CCMT 0602 ISO	273 €
THKB104	32-40 K050 M16 CCMT 06	32	40	M16	50	74,3	29	0,01	CCMT 0602 ISO	298 €

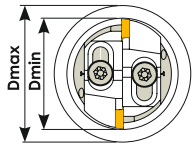

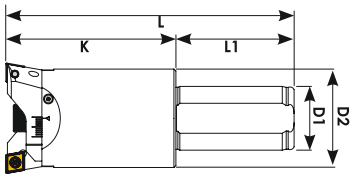

Kód	Označení	Rozměry (mm)							Destičky	CENA
		Dmin	Dmax	K	øD1	L1	øD2	L		
TKB088	16-20 K052 WCMX 03	16	20	52	16	48	15,7	100	WCMX 0302	**4172,-**
TKB090	16-20 K102 WCNX 03	16	20	102	16	48	15,7	150	ISO	**4452,-**
TKB092	16-20 K152 WCMX 03	16	20	152	16	48	15,7	200		**5516,-**
TKB094	19-23 K052 CCMT 06	19	23	52	16	48	17,7	100		**4172,-**
TKB096	19-23 K102 CCMT 06	19	23	102	16	48	17,7	150	CCMT 0602	**4452,-**
TKB098	19-23 K152 CCMT 06	19	23	152	16	48	17,7	200	ISO	**5516,-**
TKB100	23-28 K050 CCMT 06	23	28	50	20	50	21,2	100		**4172,-**
TKB102	23-28 K100 CCMT 06	23	28	100	20	50	21,2	150		**4452,-**
TKB104	23-28 K185 CCMT 06	23	28	185	20	50	21,2	235		**5516,-**
TKB106	28-38 K055 CCMT 09	28	38	55	20	50	25,7	105		**4368,-**
TKB108	28-38 K105 CCMT 09	28	38	105	20	50	25,7	155		**4732,-**
TKB110	28-38 K174 CCMT 09	28	38	174	25	56	25,7	230		**5684,-**
TKB111	28-38 K274 CCMT 09	28	38	274	25	56	25,7	330		**5880,-**
TKB112	37-48 K064 CCMT 09	37	48	64	25	56	32	120		**4452,-**
TKB114	37-48 K114 CCMT 09	37	48	114	25	56	33	170	CCMT 0903	**5068,-**
TKB116	37-48 K204 CCMT 09	37	48	204	25	56	33	260	ISO	**6132,-**
TKB118	45-56 K070 CCMT 09	45	56	70	32	60	39,5	130		**4564,-**
TKB120	45-56 K120 CCMT 09	45	56	120	32	60	40	180		**5152,-**
TKB122	45-56 K200 CCMT 09	45	56	200	32	60	40	260		**6300,-**
TKB124	55-75 K085 CCMT 09	55	75	85	32	60	50	145		**5068,-**
TKB126	55-75 K135 CCMT 09	55	75	135	32	60	50	195		**5264,-**
TKB128	55-75 K220 CCMT 09	55	75	220	32	60	50	280		**6524,-**
TKB130	70-90 K085 CCMT 09	70	90	85	32	60	64	145		**5152,-**
TKB132	70-90 K135 CCMT 09	70	90	135	32	60	64	195		**5572,-**
TKB134	70-90 K220 CCMT 09	70	90	220	40	70	64	290		**6832,-**
TKB136	90-130 K115 CCMT 09	90	130	115	32	60	74	175		**5964,-**
TKB138	90-130 K165 CCMT 09	90	130	165	32	60	74	225		**6664,-**

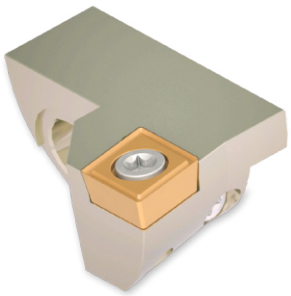

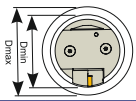

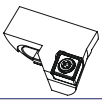

Kód	Dmin-Dmax	Destičky	CENA
KR096	16-20	WCMX 0302	**1568,-**
KR098	19-23	CCMT 0602	**1568,-**
KR100	23-28	CCMT 0602	**1568,-**
KR102	28-38	CCMT 09T3	**1652,-**
KR104	37-48	CCMT 09T3	**1708,-**
KR106	45-56	CCMT 09T3	**1764,-**
KR108	55-75	CCMT 09T3	**1868,-**
KR110	70-90	CCMT 09T3	**1932,-**
KR112	90-130	CCMT 09T3	**2044,-**
KR115	55-75	CCMT 1204	**1868,-**
KR116	70-90	CCMT 1204	**1932,-**
KR117	90-130	CCMT 1204	**2044,-**

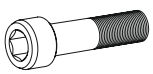

Kód	Označení	CENA
TC102	M4x16	**61,-**
TC102	M4x16	**61,-**
TC104	M5x25	**61,-**
TC104	M5x25	**61,-**
TC106	M6x30	**61,-**
TC108	M8x30	**61,-**
TC108	M8x30	**61,-**
TC108	M8x30	**61,-**
TC108	M8x30	**61,-**
TC108	M8x30	**61,-**
TC108	M8x30	**61,-**
TC108	M8x30	**61,-**

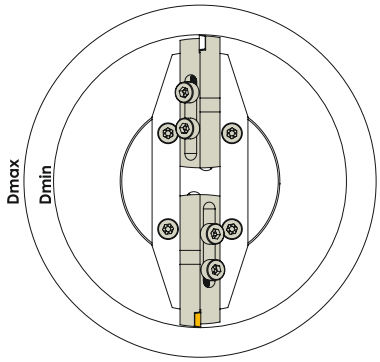

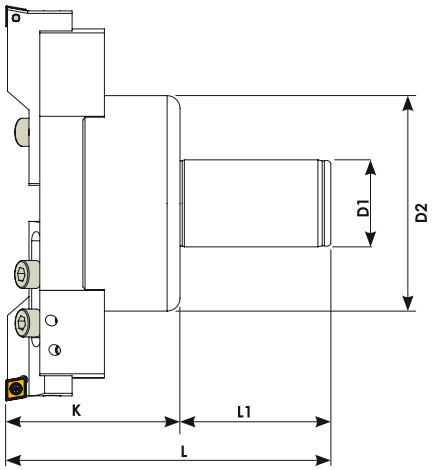

Kód	Označení	Rozměry (mm)							Destičky	CENA
		Dmin	Dmax	K	øD1	L1	øD2	L		
TKB148	120-170 K069 CCMT 12	120	170	69	40	70	115,5	139	CCMT 1204	**9100,-**
TKB150	170-250 K084 CCMT 12	170	250	84	40	70	99,5	154	ISO	**12964,-**
TKB152	240-350 K084 CCMT 12	240	350	84	40	70	149,5	154		**14840,-**

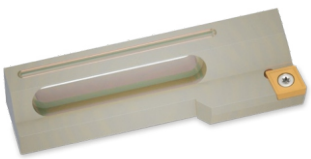

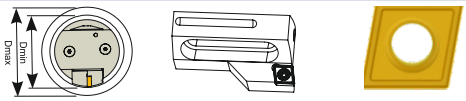

Kód	Dmin-Dmax	Destičky	CENA
KR119	120-170	CC MT 1204	**2772,-**
KR120	170-250	CC MT 1204	**2996,-**
KR124	240-350	CC MT 1204	**3388,-**

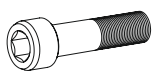

Kód	Označení	CENA
TC109	M8x25	**61,-**
TC109	M8x25	**61,-**
TC109	M8x25	**61,-**

APKT 1604

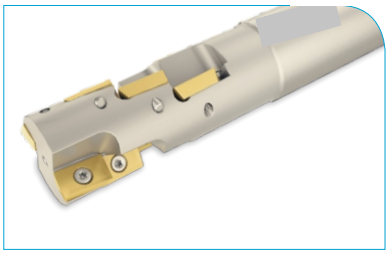

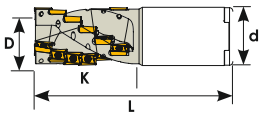

Kód	Označení	Rozměry (mm) ØD	Z	K	ød	L	Destičky	CENA
HF20	D32 Z06 K43 APKT 16	32	6	43	32	125		**6720,-**
HF22	D40 Z09 K43 APKT 16	40	9	43	32	125	APKT 1604	**7980,-**
HF24	D32 Z08 K58 APKT 16	32	8	58	32	150		**7084,-**
HF26	D40 Z12 K58 APKT 16	40	12	58	32	150		**8316,-**
HF30	D32 Z08 K58 APKT 16	32	8	58	32	200		**7084,-**
HF32	D40 Z12 K58 APKT 16	40	12	58	32	200		**8316,-**

Náhradní díl	šroubek	klíč	destičky
Kód	TC074 M4x10	T15	

APKT 1003

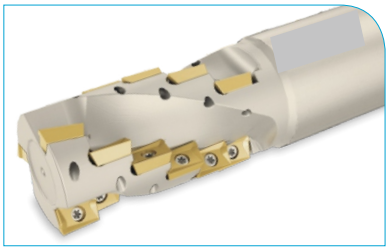

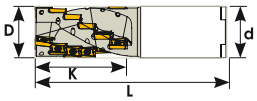

Kód	Označení	Rozměry (mm) ØD	Z	K	ød	L	Destičky	CENA
HF06	D20 Z06 K28 APKT 10	20	6	28	20	120		**4984,-**
HF07	D25 Z08 K37 APKT 10	25	8	37	25	120		**6132,-**
HF08	D32 Z15 K46 APKT 10	32	15	46	32	120		**7560,-**
HF09	D40 Z18 K55 APKT 10	40	18	55	32	125		**8940,-**
HF10	D20 Z06 K28 APKT 10	20	6	28	20	150	APKT 1003	**4984,-**
HF11	D25 Z08 K37 APKT 10	25	8	37	25	150		**6132,-**
HF12	D32 Z15 K46 APKT 10	32	15	46	32	150		**7560,-**
HF13	D40 Z18 K55 APKT 10	40	18	55	32	150		**8940,-**
HF15	D20 Z06 K28 APKT 10	20	6	28	20	200		**4984,-**
HF16	D25 Z08 K37 APKT 10	25	8	37	25	200		**6132,-**
HF17	D32 Z15 K46 APKT 10	32	15	46	32	200		**7560,-**
HF18	D40 Z18 K55 APKT 10	40	18	55	32	200		**8904,-**

Náhradní díl	šroubek	klíč	destičky
Kód	TC060 M2,5x5,5	T08	

APKT 1604

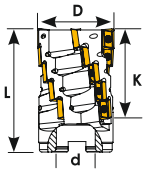

Kód	Označení	Rozměry (mm) ØD	Z	K	ød	L	Destičky	CENA
HF52	D63 Z20 K75 APKT 16	63	20	75	32	100	APKT 1604	**11620,-**
HF53	D80 Z25 K75 APKT 16	80	25	75	32	100		**14532,-**
HF54	D100 Z30 K75 APKT 16	100	30	75	40	100		**17444,-**

Náhradní díl	šroubek	klíč	destičky
Kód	TC074 M4x10	T15	

SCMT 09T3-1204

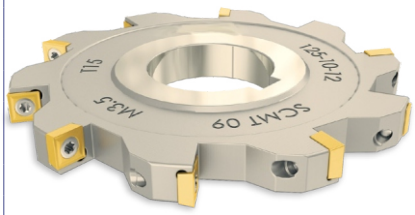

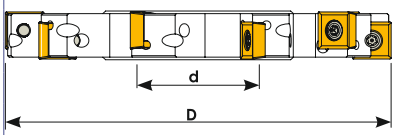

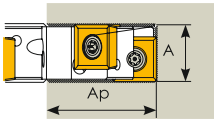

Kód	Označení	Rozměry (mm) ØD	A	Z	ød	Ap	Destičky	CENA
DF086	D080 A10 Z08 SCMT 09	80	10	8	27	17		3948,-
DF092	D100 A10 Z08 SCMT 09	100	10	8	32	24		4116,-
DF100	D125 A10 Z10 SCMT 09	125	10	10	40	32		5460,-
DF108	D160 A10 Z12 SCMT 09	160	10	12	40	50		7448,-
DF116	D200 A10 Z14 SCMT 09	200	10	14	40	65	SCMT 09T3	8904,-
DF088	D080 A12 Z08 SCMT 09	80	12	8	27	17	ISO	3948,-
DF094	D100 A12 Z08 SCMT 09	100	12	8	32	24		4116,-
DF102	D125 A12 Z10 SCMT 09	125	12	10	40	32		5460,-
DF110	D160 A12 Z12 SCMT 09	160	12	12	40	50		7448,-
DF118	D200 A12 Z14 SCMT 09	200	12	14	40	65		8904,-
DF090	D080 A16 Z08 SCMT 12	80	16	8	27	17		3948,-
DF096	D100 A16 Z08 SCMT 12	100	16	8	32	24	SCMT 1204	4116,-
DF104	D125 A16 Z10 SCMT 12	125	16	10	40	32	ISO	5460,-
DF112	D160 A16 Z12 SCMT 12	160	16	12	40	50		7448,-
DF120	D200 A16 Z14 SCMT 12	200	16	14	40	65		8904,-
DF106	D125 A20 Z10 SCMT 12	125	20	10	40	32		5460,-
DF114	D160 A20 Z12 SCMT 12	160	20	12	40	50		7448,-

Náhradní díl

Kód	šroubek	klíč	destičky
DF086-DF118	TC079 M4x11	T15	
DF090-DF114	TC083 M5x12	T20	

CCMT 0602-09T3-1204

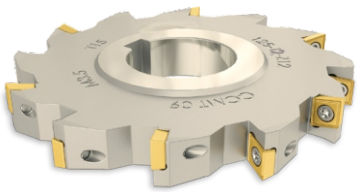

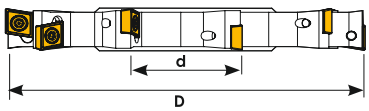

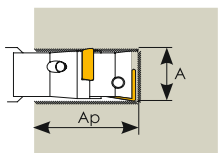

Kód	Označení	Rozměry (mm) ØD	A	Z	ød	Ap	Destičky	CENA
DF150	D080 A08 Z10 CCMT 06	80	8	10	27	16		3948,-
DF160	D100 A08 Z12 CCMT 06	100	8	12	32	24		4116,-
DF170	D125 A08 Z14 CCMT 06	125	8	14	40	32		5460,-
DF182	D160 A08 Z16 CCMT 06	160	8	16	40	50	CCMT 0602	7448,-
DF194	D200 A08 Z18 CCMT 06	200	8	18	40	70	ISO	8904,-
DF152	D080 A10 Z10 CCMT 06	80	10	10	27	16		3948,-
DF162	D100 A10 Z12 CCMT 06	100	10	12	32	24		4116,-
DF172	D125 A10 Z14 CCMT 06	125	10	14	40	32		5460,-
DF184	D160 A10 Z16 CCMT 06	160	10	16	40	50		7448,-
DF196	D200 A10 Z18 CCMT 06	200	10	18	40	70		8904,-
DF154	D080 A12 Z08 CCMT 09	80	12	8	27	16		3948,-
DF164	D100 A12 Z10 CCMT 09	100	12	10	32	24		4116,-
DF174	D125 A12 Z12 CCMT 09	125	12	12	40	32		5460,-
DF186	D160 A12 Z14 CCMT 09	160	12	14	40	50	CCMT 09T3	7448,-
DF198	D200 A12 Z16 CCMT 09	200	12	16	40	70	ISO	8904,-
DF156	D080 A14 Z08 CCMT 09	80	14	8	27	16		3948,-
DF166	D100 A14 Z10 CCMT 09	100	14	10	32	24		4116,-
DF176	D125 A14 Z12 CCMT 09	125	14	12	40	32		5460,-
DF188	D160 A14 Z14 CCMT 09	160	14	14	40	50		7448,-
DF200	D200 A14 Z16 CCMT 09	200	14	16	40	70		8904,-
DF158	D080 A16 Z06 CCMT 12	80	16	6	27	16		3948,-
DF168	D100 A16 Z08 CCMT 12	100	16	8	32	24		4116,-
DF178	D125 A16 Z10 CCMT 12	125	16	10	40	32	CCMT 1204	5460,-
DF190	D160 A16 Z12 CCMT 12	160	16	12	40	50	ISO	7448,-
DF180	D125 A20 Z10 CCMT 12	125	20	10	40	32		5460,-
DF192	D160 A20 Z12 CCMT 12	160	20	12	40	50		7448,-

Náhradní díl

Kód	šroubek	klíč	destičky
DF150-DF196	TC063 M2,5x7	T08	
DF0154-DF200	TC067 M3,5x8,5	T15	
DF0158-DF192	TC083 M5x12	T20	

CCMT 0602-09T3-1204

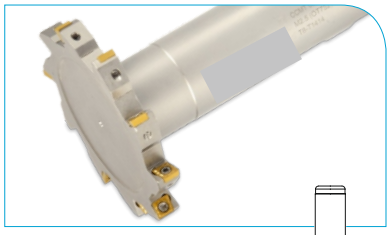

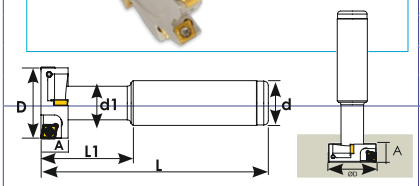

Kód	Označení	Rozměry (mm) ØD	A	Z	ød	ød1	L	L1	Destičky	CENA
TKÇ096	D17 A08 Z02 CCMT 06	17	8	2	16	10	100	28	CCMT 0602	1988,-
TKÇ098	D21 A09 Z02 CCMT 06	21	9	2	16	11	100	31,5	ISO	1988,-
TKÇ100	D25 A11 Z04 CCMT 06	25	11	4	20	15	100	32,5		2212,-
TKÇ102	D32 A12 Z04 CCMT 06	32	12	4	20	15	100	40		2352,-
TKÇ103	D32 A14 Z04 CCMT 09	32	14	4	25	16	100	33	CCMT 09T3	2352,-
TKÇ104	D35 A15 Z04 CCMT 09	35	15	4	25	14	100	52	ISO	2352,-
TKÇ106	D40 A17 Z04 CCMT 09	40	17	4	25	20	110	50		2464,-
TKÇ108	D50 A20 Z04 CCMT 12	50	20	4	32	26	110	50	CCMT 1204 ISO	2464,-
TKÇ120	D63 A09 Z08 CCMT 06	63	9	8	32	19,5	125	37	CCMT 0602	3752,-
TKÇ122	D80 A09 Z10 CCMT 06	80	9	10	31,5	32	120	32	ISO	4144,-

Náhradní díl

Kód	šroubek	klíč	destičky
TKÇ096-TKÇ102	TC060 M2,5x5,5	T8	
TKÇ103-TKÇ106	TC067 M3,5x8,5	T15	
TKÇ108	TC083 M5x12	T20	
TKÇ120-TKÇ122	TC060 M2,5x5,5	T8	

SPMG 05-06-07

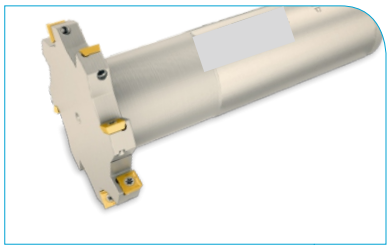

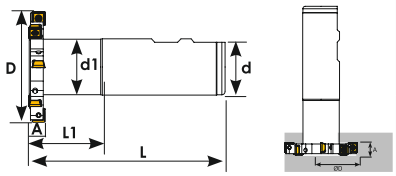

Kód	Označení	Rozměry (mm) ØD	A	Z	ød	ød1	L	L1	Destičky	CENA
TKÇ050	D50 A05 Z07 SPMG 05	50	5	7	32	31,5	120	45	SPMG 05	3360,-
TKÇ052	D63 A05 Z08 SPMG 05	63	5	8	32	31,5	120	45	TGTC.	3724,-
TKÇ054	D50 A06 Z07 SPMG 06	50	6	7	32	31,5	120	45		3360,-
TKÇ056	D63 A06 Z08 SPMG 06	63	6	8	32	31,5	120	45	SPMG 06	3724,-
TKÇ058	D80 A06 Z10 SPMG 06	80	6	10	32	31,5	120	45	TGTC.	4172,-
TKÇ060	D50 A08 Z06 SPMG 06	50	8	6	32	31,5	120	45		3360,-
TKÇ062	D63 A08 Z08 SPMG 06	63	8	8	32	31,5	120	45		3724,-
TKÇ064	D80 A08 Z10 SPMG 06	80	8	10	32	31,5	120	45		4172,-
TKÇ066	D50 A10 Z06 SPMG 07	50	10	6	32	31,5	120	45	SPMG 07	3360,-
TKÇ068	D63 A10 Z08 SPMG 07	63	10	8	32	31,5	120	45	TGTC.	3724,-
TKÇ070	D80 A10 Z10 SPMG 07	80	10	10	32	31,5	120	45		4172,-

Náhradní díl

Kód	šroubek	klíč	destičky
TKÇ050-TKÇ052	TC058 M2x4,2	T6	
TKÇ054-TKÇ064	TC059 M2,2x5	T7	
TKÇ066-TKÇ070	TC063 M2,5x7	T8	

kompatibilní s TGTC destičkami

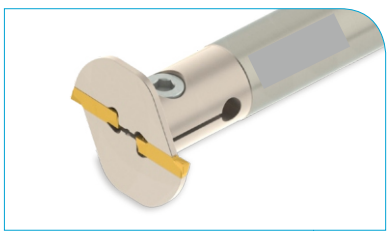

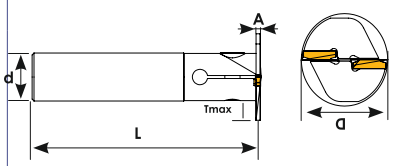

Kód	Označení	Rozměry (mm) ØD	A	Z	L	ød	Tmax	Destičky	CENA
TKÇ300	D50 A03 Z02 L120	50	3	2	120	25	12,75	MGM 3C	3024,-
TKÇ301	D63 A03 Z02 L120	63	3	2	120	25	19,25	KRLY.	3220,-
TKÇ302	D80 A03 Z02 L120	80	3	2	120	32	24,25		3864,-
TKÇ303	D50 A04 Z02 L120	50	4	2	120	25	12,75	MGM 4C	3024,-
TKÇ304	D63 A04 Z02 L120	63	4	2	120	25	19,25	KRLY.	3220,-
TKÇ305	D80 A04 Z02 L120	80	4	2	120	32	24,25		3864,-
TKÇ306	D55 A05 Z02 L120	55	5	2	120	25	15,25	MGM 5C	3024,-
TKÇ307	D63 A05 Z02 L120	63	5	2	120	25	19,25	KRLY.	3220,-
TKÇ308	D80 A05 Z02 L120	80	5	2	120	32	24,25		3864,-

Náhradní díl

Kód	šroubek	klíč	destičky
	M8	6 Allen	

kompatibilní s KRLY destičkami

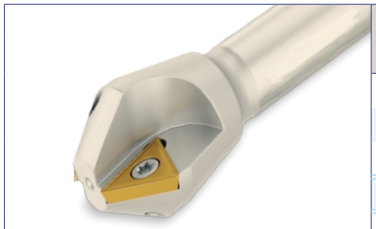

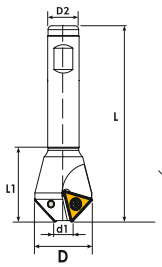

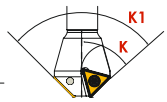

Kód	Označení	Rozměry (mm)								Destičky	CENA
		K	K1	ød1	ØD	Z	ød2	L	L1		
S337	06-20 Z01 K30° TCMT 16	30°	60°	6	20	1	16	100	37	TCMT 16T3	**1008,-**
S345	10-34 Z02 K30° TCMT 16	30°	60°	10	34	2	20	100	40	TCMT 16T3	**1008,-**
S343	24-39 Z02 K30° TCMT 16	30°	60°	24	39	2	20	100	36	TCMT 16T3	**1092,-**
S334	04-16 Z01 K45° TCMT 11	45°	90°	4	16	1	16	100	35	TCMT 1102	**1008,-**
S341	06-24 Z01 K45° TCMT 16	45°	90°	6	24	1	20	100	30	TCMT 16T3	**1092,-**
S336	10-31 Z02 K45° TCMT 16	45°	90°	10	31	2	16	100	35	TCMT 16T3	**1008,-**
S338	14-35 Z02 K45° TCMT 16	45°	90°	14	35	2	20	100	35	TCMT 16T3	**1008,-**
S340	22-43 Z03 K45° TCMT 16	45°	90°	22	43	3	25	100	37	TCMT 16T3	**1092,-**
S342	32-53 Z03 K45° TCMT 16	45°	90°	32	53	3	25	100	37	TCMT 16T3	**1092,-**
S335	02-18 Z01 K60° TCMT 11	60°	120°	2	18	1	16	100	35	TCMT 1102	**1008,-**
S339	10-31 Z02 K60° TCMT 16	60°	120°	10	31	2	16	100	35	TCMT 16T3	**1008,-**

Náhradní díl			
Kód	**šroubek**	**klíč**	**destičky**
S335-S334	TC060 M2,5x5,5	T8	
S337-S345	TC067 M3,5x8,5	T15	

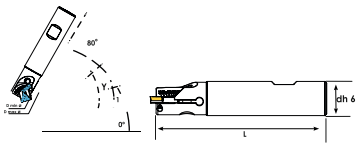

Kód	Označení	Rozměry (mm)					Destičky	CENA
		D min	D max	dh6	L	Y°		
AH10	D20 R1 L100 TCMT 11	5	27	20	100	10-80	TCMT 1102 ISO	**2380,-**
AH15	D25 R1 L100 TCMT 16	5	34	25	100	10-80	TCMT 16T3 ISO	**2380,-**

Náhradní díl					
Kód	**fleximill**	**šroubek**	**fleximill šroubek**	**klíč**	**destičky**
AH10	S1473	TC063 M2,5x7	M5x12	T8	
AH15	S1474	TC067 M3,5x8,5	M6x15	T15	

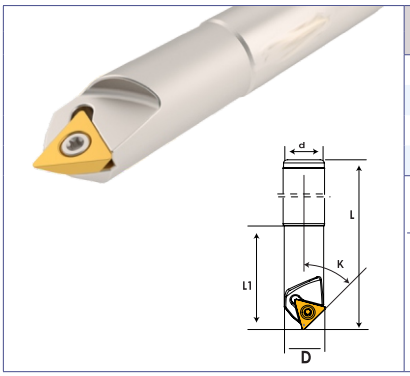

Kód	Označení	Rozměry (mm)						Destičky	CENA
		K	ØD	Z	L	ød	L1		
S352	D21 d20 Z01 L110 TWX 16	45°	21	1	110	20	50	TWX 16R-KRLY TCMX 16T3	**1344,-**

Náhradní díl			
Kód	**šroubek**	**klíč**	**destičky**
	TC073 M4x7	T15	

kompatibilní s KRLY destičkami

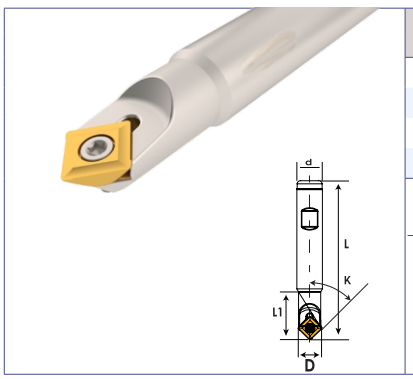

Kód	Označení	Rozměry (mm)						Destičky	CENA
		K	D	Z	L	ød	L1		
S769	D16 d16 Z01 L100 SOMT 11	45°	16	1	100	16	32	SOMT 11T3	**1344,-**
S770	D16 d16 Z01 L150 SOMT 11	45°	16	1	150	16	32	PLBT	**1400,-**

Náhradní díl			
Kód	**šroubek**	**klíč**	**destičky**
	TC067 M3,5x8,5	T15	

kompatibilní s PLBT destičkami

SPMG 0904

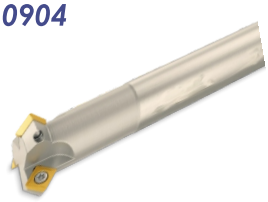

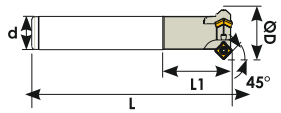

Kód	Označení	Rozměry (mm) ØD	Z	L	ød	L1	Destičky	CENA
S060	D32 d25 Z02 L150 SPMT 09	32	2	150	25	30	SPMG 0904	1764,-
S062	D40 d25 Z03 L150 SPMT 09	40	3	150	25	50	TGTC.	1848,-

Náhradní díl	šroubek	klíč	destičky
Kód	TC067 M3,5x8,5	T15	

kompatibilní s TGTC destičkami

55° DCMT 11T3-35° VBMT 1604

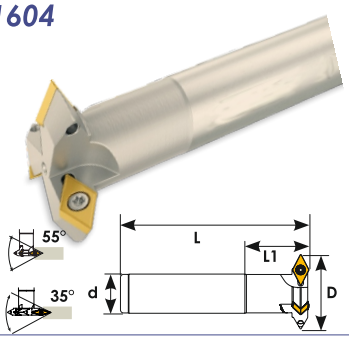

Kód	Označení	Rozměry (mm) ØD	Z	L	ød	L1	Destičky	CENA
S070	D50 d25 Z03 L120 DCMT 11	50	3	120	25	40	DCMT 11T3 ISO	2464,-
S072	D63 d25 Z04 L120 DCMT 11	63	4	120	25	40		2660,-
S073	D75 d25 Z03 L130 VBMT 16	75	3	130	25	40	VBMT 1604 ISO	2520,-

Náhradní díl	šroubek	klíč	destičky
Kód			
S070-S072	TC067 M3.5X9	T15	
S073	TC074 M4x10		

60° DCMT 11T3

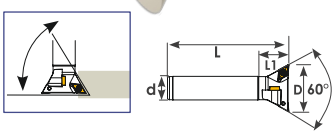

Kód	Označení	Rozměry (mm) ØD	Z	L	ød	L1	Destičky	CENA
TKÇ250	D50 d25 Z04 L120 DCMT 11	50	4	120	25	30	DCMT 11T3 ISO	2744,-

Náhradní díl	šroubek	klíč	destičky
Kód	TC067 M3.5X9	T15	

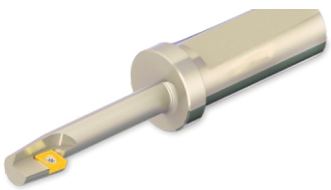

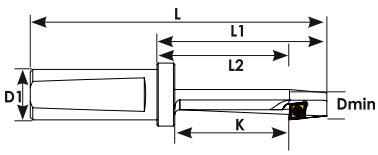

Kód	Označení	Rozměry (mm) ØD	Dmin	K	L	L1	L2	D1	Destičky	CENA
C100	D18 K40 CCMT 06	18	10	40	47	60	110	20	CCMT 060204	2464,-
C102	D20 K45 CCMT 06	20	12	45	52	67	117	20	ISO	2464,-
C104	D26 K60 CCMT 06	26	17	60	67	82	132	20		2464,-
C106	D33 K75 CCMT 09	33	21	75	82	102	152	20	CCMT 09T304 ISO	2464,-

Náhradní díl	šroubek	klíč	destičky
Kód	TC060 M2,5x5	T08	
	TC067 M3,5x8,5	T15	

RHKW 1003

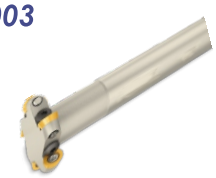

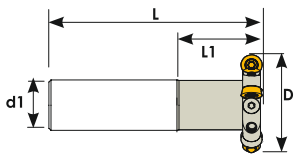

Kód	Označení	Rozměry (mm) ØD	Z	L	ød	L1	Destičky	CENA
TKÇ200	D40 d20 Z04 L100 RHKW 10	40	4	100	20	40	RHKW 1003	2464,-
TKÇ202	D50 d25 Z05 L120 RHKW 10	50	5	120	25	40	INGRSLL.	2660,-

Náhradní díl	šroubek	klíč	destičky
Kód	TC074 M4x10	T15	

kompatibilní s INGRSLL destičkami

APKT 1003

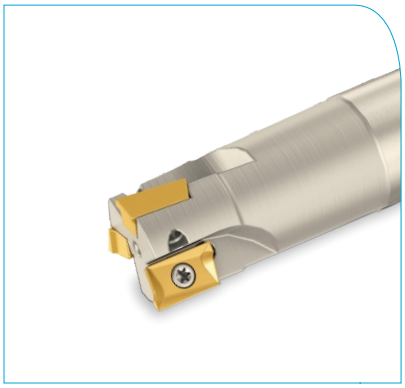

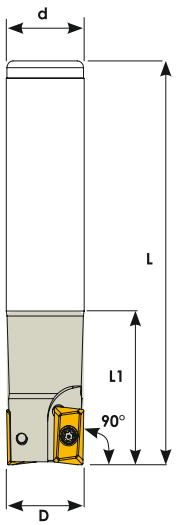

Kód	Označení	Rozměry (mm)					Destičky	CENA
		ØD	Z	L	ød	L1		
S136	D12 d12 Z01 L100 APKT 10	12	1	100	12	27		**896,-**
S138	D14 d14 Z01 L100 APKT 10	14	1	100	14	30		**896,-**
S140	D16 d16 Z02 L100 APKT 10	16	2	100	16	30		**1148,-**
S142	D18 d16 Z02 L100 APKT 10	18	2	100	16	30		**1148,-**
S144	D20 d20 Z03 L100 APKT 10	20	3	100	20	30		**1316,-**
S146	D22 d20 Z03 L100 APKT 10	22	3	100	20	30		**1316,-**
S148	D25 d25 Z03 L100 APKT 10	25	3	100	25	35		**1344,-**
S150	D30 d25 Z04 L100 APKT 10	30	4	100	25	40		**1568,-**
S152	D32 d25 Z04 L100 APKT 10	32	4	100	25	35		**1568,-**
S154	D35 d25 Z04 L100 APKT 10	35	4	100	25	30		**1568,-**
S156	D40 d25 Z05 L100 APKT 10	40	5	100	25	30		**1792,-**
S158	D12 d12 Z01 L120 APKT 10	12	1	120	12	27		**1008,-**
S160	D14 d14 Z01 L120 APKT 10	14	1	120	14	30		**1008,-**
S162	D16 d16 Z02 L120 APKT 10	16	2	120	16	40	APKT 1003	**1176,-**
S164	D18 d16 Z02 L120 APKT 10	18	2	120	16	45		**1176,-**
S166	D20 d20 Z03 L120 APKT 10	20	3	120	20	40		**1484,-**
S168	D22 d20 Z03 L120 APKT 10	22	3	120	20	40		**1484,-**
S169	D25 d25 Z03 L120 APKT 10	25	3	120	25	40		**1484,-**
S170	D30 d25 Z04 L120 APKT 10	30	4	120	25	40		**1680,-**
S171-1	D32 d25 Z04 L120 APKT 10	32	4	120	25	40		**1680,-**
S171	D35 d25 Z04 L120 APKT 10	35	4	120	25	40		**1680,-**
S172	D40 d25 Z05 L120 APKT 10	40	5	120	25	40		**1932,-**
S173	D16 d16 Z02 L150 APKT 10	16	2	150	16	50		**1512,-**
S174	D18 d16 Z02 L150 APKT 10	18	2	150	16	50		**1512,-**
S176	D20 d20 Z03 L150 APKT 10	20	3	150	20	60		**1652,-**
S178	D22 d20 Z03 L150 APKT 10	22	3	150	20	60		**1652,-**
S180	D25 d25 Z03 L150 APKT 10	25	3	150	25	60		**1652,-**
S180-1	D30 d25 Z04 L150 APKT 10	30	4	150	25	60		**1932,-**
S181	D32 d32 Z04 L150 APKT 10	32	4	150	32	45		**1932,-**
S182	D16 d16 Z02 L200 APKT 10	16	2	200	16	60		**1764,-**
S184	D18 d16 Z02 L200 APKT 10	18	2	200	16	60		**1764,-**
S186	D20 d20 Z03 L200 APKT 10	20	3	200	20	70		**2016,-**
S187	D22 d20 Z03 L200 APKT 10	22	3	200	20	70		**2016,-**
S188	D25 d25 Z03 L200 APKT 10	25	3	200	25	60		**2016,-**
S188-1	D30 d25 Z04 L200 APKT 10	30	4	200	25	50		**2324,-**
S189	D32 d32 Z04 L200 APKT 10	32	4	200	32	60		**2324,-**
S190	D16 d16 Z02 L250 APKT 10	16	2	250	16	70		**2380,-**
S192	D20 d20 Z03 L250 APKT 10	20	3	250	20	70		**2688,-**
S194	D25 d25 Z03 L250 APKT 10	25	3	250	25	70		**2688,-**

Náhradní díl			
	šroubek	**klíč**	**destičky**
Kód	TC060 M2,5x5,5	T8	

APKT 1604

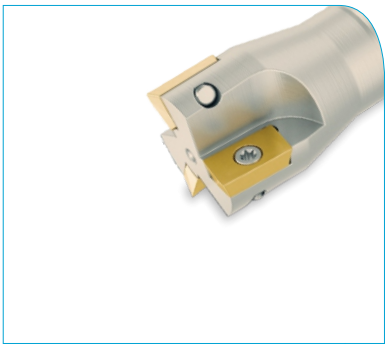

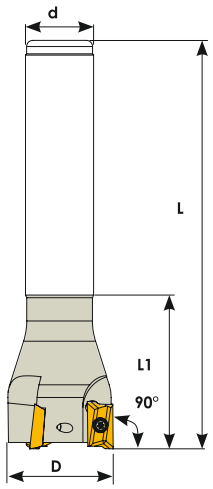

Kód	Označení	Rozměry (mm)					Destičky	CENA
		ØD	Z	L	ød	L1		
S256	D25 d25 Z02 L120 APKT 16	25	2	120	25	45		**1260,-**
S258	D30 d25 Z03 L120 APKT 16	30	3	120	25	45		**1344,-**
S260	D32 d25 Z03 L120 APKT 16	32	3	120	25	45		**1344,-**
S262	D35 d25 Z03 L120 APKT 16	35	3	120	25	45		**1344,-**
S264	D40 d25 Z04 L120 APKT 16	40	4	120	25	45		**1596,-**
S266	D25 d25 Z02 L150 APKT 16	25	2	150	25	55		**1652,-**
S268	D30 d25 Z03 L150 APKT 16	30	3	150	25	55		**1764,-**
S270	D32 d32 Z03 L150 APKT 16	32	3	150	32	55	APKT 1604	**1764,-**
S272	D35 d32 Z03 L150 APKT 16	35	3	150	32	55	KRLY.	**1764,-**
S274	D40 d32 Z04 L150 APKT 16	40	4	150	32	55		**1876,-**
S276	D25 d25 Z02 L200 APKT 16	25	2	200	25	65		**1820,-**
S278	D30 d25 Z03 L200 APKT 16	30	3	200	25	55		**1932,-**
S280	D32 d32 Z03 L200 APKT 16	32	3	200	32	55		**1932,-**
S282	D35 d32 Z03 L200 APKT 16	35	3	200	32	55		**1932,-**
S283	D40 d32 Z04 L200 APKT 16	40	4	200	32	55		**2212,-**
S432	D25 d25 Z02 L250 APKT 16	25	2	250	25	70		**2268,-**
S434	D30 d25 Z03 L250 APKT 16	30	3	250	25	55		**2380,-**
S436	D32 d32 Z03 L250 APKT 16	32	3	250	32	60		**2380,-**
S438	D35 d32 Z03 L250 APKT 16	35	3	250	32	65		**2380,-**
S440	D40 d32 Z04 L250 APKT 16	40	4	250	32	60		**2604,-**
S442	D25 d25 Z02 L300 APKT 16	25	2	300	25	70		**2492,-**
S444	D30 d25 Z03 L300 APKT 16	30	3	300	25	60		**2688,-**
S446	D32 d32 Z03 L300 APKT 16	32	3	300	32	70		**2688,-**
S448	D35 d32 Z03 L300 APKT 16	35	3	300	32	65		**2688,-**
S450	D40 d32 Z04 L300 APKT 16	40	4	300	32	70		**2940,-**
S453	D32 d32 Z03 L350 APKT 16	32	3	350	32	80		**3220,-**
S454	D35 d32 Z03 L350 APKT 16	35	3	350	32	65		**3220,-**
S456	D40 d32 Z04 L350 APKT 16	40	4	350	32	55		**3472,-**

Náhradní díl	šroubek	klíč	destičky
Kód	TC074 M4x10	T15	

APMT 0602

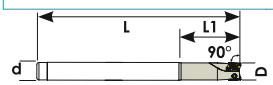

Kód	Označení	Rozměry (mm) ØD	Z	L	ød	L1	Destičky	CENA
S009	D10 d10 Z02 L120 APMT 06	10	2	120	10	30	APMT 0602	1624,-
S011	D12 d12 Z02 L120 APMT 06	12	2	120	12	30	KRLY.	1624,-

Náhradní díl	šroubek	klíč	destičky
Kód	TC058 M2x4,2	T6	

kompatibilní s KRLY destičkami

APMT 11T3

Kód	Označení	Rozměry (mm) ØD	Z	L	ød	L1	Destičky	CENA
S222	D10 d10 Z01 L085 APMT 11	10	1	85	10	20		896,-
S224	D12 d16 Z01 L085 APMT 11	12	1	85	16	25	APMT 11T3	896,-
S226	D14 d16 Z01 L090 APMT 11	14	1	90	16	25	KRLY.	896,-
S228	D16 d16 Z02 L090 APMT 11	16	2	90	16	25		1148,-
S230	D16 d16 Z02 L180 APMT 11	16	2	180	16	30		1568,-
S232	D20 d20 Z02 L100 APMT 11	20	2	100	20	30		1316,-
S234	D20 d20 Z02 L210 APMT 11	20	2	210	20	30		2016,-
S236	D25 d25 Z03 L115 APMT 11	25	3	115	25	35		1484,-
S238	D25 d25 Z03 L180 APMT 11	25	3	180	25	40		2016,-
S240	D32 d32 Z04 L125 APMT 11	32	4	125	32	40		1680,-
S242	D32 d32 Z04 L180 APMT 11	32	4	180	32	50		2324,

Náhradní díl	šroubek	klíč	destičky
Kód	TC060 N2,5x5,5	T8	

kompatibilní s KRLY destičkami

APMT 1604

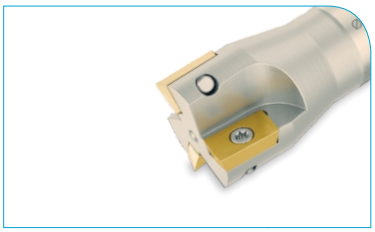

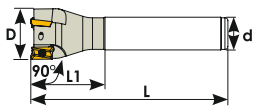

Kód	Označení	Rozměry (mm) ØD	Z	L	ød	L1	Destičky	CENA
S244	D25 d25 Z02 L120 APMT 16	25	2	120	25	45		1260,-
S245	D25 d25 Z02 L150 APMT 16	25	2	150	25	55	APMT 1604	1652,-
S247	D32 d25 Z03 L120 APMT 16	32	3	120	25	45	KRLY.	1344,-
S248	D32 d32 Z03 L150 APMT 16	32	3	150	32	55		1764,-
S250	D40 d25 Z04 L120 APMT 16	40	4	120	25	45		1596,-
S251	D40 d32 Z04 L150 APMT 16	40	4	150	32	55		1876,-

Náhradní díl	šroubek	klíč	destičky
Kód	TC074 M4x10	T15	

kompatibilní s KRLY destičkami

WNMX 0603

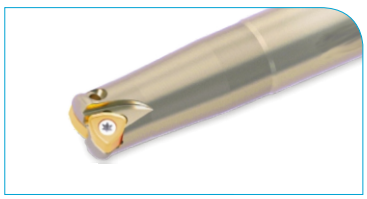

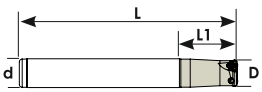

Kód	Označení	Rozměry (mm) ØD	Z	L	ød	L1	Destičky	CENA
S898	D16 d16 Z02 L150 WNMX 06	16	2	150	16	40		2044,-
S899	D20 d20 Z02 L150 WNMX 06	20	2	150	20	40	WNMX 0603	2044,-
S903	D17 d16 Z02 L150 WNMX 06	17	2	150	16	40	KRLY.	2044,-
S904	D21 d20 Z02 L150 WNMX 06	21	2	150	20	40		2044,-
S905	D25 d25 Z03 L150 WNMX 06	25	3	150	25	60		2240,-
S906	D26 d25 Z04 L150 WNMX 06	26	4	150	25	60		2436,-

Náhradní díl	šroubek	klíč	destičky
Kód	TC060 M2,5x5,5	T8	

kompatibilní s KRLY destičkami

WNMX 09T3

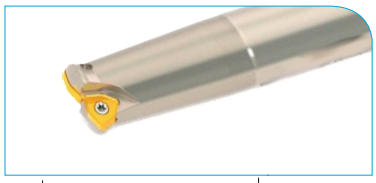

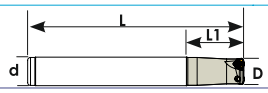

Kód	Označení	Rozměry (mm) ØD	Z	L	ød	L1	Destičky	CENA
S802	D25 d25 Z02 L150 WNMX 09	25	2	150	25	60	WNMX 09T3	2044,-
S804	D30 d25 Z03 L150 WNMX 09	30	3	150	25	60	KRLY.	2240,-

Náhradní díl	šroubek	klíč	destičky
Kód	TC065 M3x7	T8	

kompatibilní s KRLY destičkami

LNMX 1006

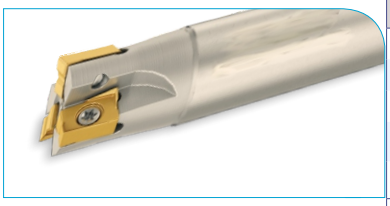

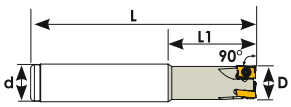

Kód	Označení	Rozměry (mm) ØD	Z	L	ød	L1	Destičky	CENA
LN097	D22 d20 Z02 L100 LNMX 10	22	2	100	20	-		1456,-
LN098	D24 d25 Z03 L100 LNMX 10	24	3	100	25	15	LNMX 1006	1764,-
LN099	D20 d20 Z02 L120 LNMX 10	20	2	120	20	25	KRLY.	1456,-
LN100	D20 d20 Z03 L120 LNMX 10	20	3	120	20	25		1764,-
LN102	D25 d25 Z03 L120 LNMX 10	25	3	120	25	40		1764,-

Náhradní díl	šroubek	klíč	destičky
Kód	TC065 M3x7	T8	

kompatibilní s KRLY destičkami

LNMX 1510

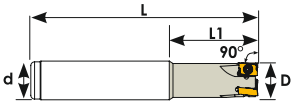

Kód	Označení	Rozměry (mm) ØD	Z	L	ød	L1	Destičky	CENA
S361	D32 d32 Z02 L150 LNMX 15	32	2	150	32	50	LNMX 1510	2100,-
S362	D40 d32 Z03 L150 LNMX 15	40	3	150	32	50	KRLY.	2324,-

Náhradní díl	šroubek	klíč	destičky
Kód	TC076 M4x12,5	T15	

kompatibilní s KRLY destičkami

XNKT 0604

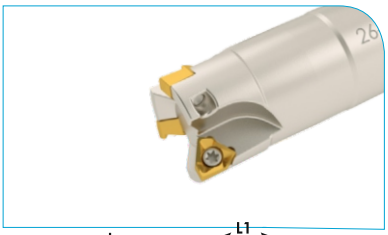

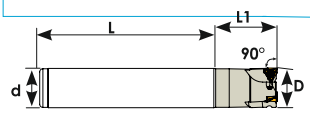

Kód	Označení	Rozměry (mm) ØD	Z	L	ød	L1	Destičky	CENA
S834	D20 d20 Z02 L150 XNKT 06	20	2	150	20	40		2044,-
S836	D21 d20 Z02 L150 XNKT 06	21	2	150	20	40	XNKT 0604	2044,-
S838	D25 d25 Z03 L150 XNKT 06	25	3	150	25	40	KRLY.	2184,-
S840	D26 d25 Z03 L150 XNKT 06	26	3	150	25	40		2184,-
S841	D32 d32 Z04 L150 XNKT 06	32	4	150	32	40		2184,-

Náhradní díl	šroubek	klíč	destičky
Kód	TC065 M3x7	T8	

kompatibilní s KRLY destičkami

F75° APKT 1003

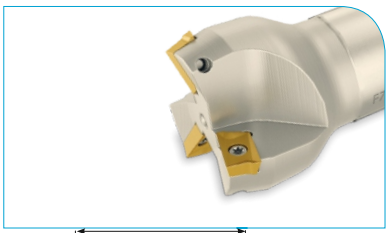

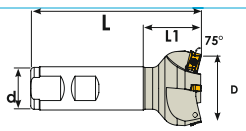

Kód	Označení	Rozměry (mm) ØD	Z	L	ød	L1	Destičky	CENA
S344	D32 d25 Z03 L100 APKT 10	32	3	100	25	35		1456,-
S346	D40 d25 Z04 L100 APKT 10	40	4	100	25	35	APKT 1003	1540,-
S348	D45 d25 Z04 L100 APKT 10	45	4	100	25	35	KRLY.	1540,-
S350	D50 d25 Z05 L100 APKT 10	50	5	100	25	35		1848,-

Náhradní díl	šroubek	klíč	destičky
Kód	TC060 M2,5x5,5	T8	

kompatibilní s KRLY destičkami

APKT 1003-1604

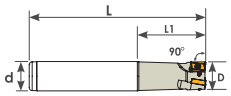

Kód	Označení	Rozměry (mm) ØD	Z	L	ød	L1	Destičky	CENA
S031	D16 d16 Z02 L100 APKT 10	16	2	100	16	30		1148,-
S032	D20 d20 Z03 L100 APKT 10	20	3	100	20	30		1316,-
S033	D25 d25 Z03 L100 APKT 10	25	3	100	25	35	APKT 1003	1344,-
S034	D32 d25 Z04 L100 APKT 10	32	4	100	25	35	YG1	1568,-
S035	D16 d16 Z02 L150 APKT 10	16	2	150	16	50		1512,-
S036	D20 d20 Z03 L150 APKT 10	20	3	150	20	60		1652,-
S037	D25 d25 Z03 L150 APKT 10	25	3	150	25	60		1652,-
S038	D32 d32 Z04 L150 APKT 10	32	4	150	32	45		1932,-
S046	D40 d25 Z04 L120 APKT 16	40	4	120	25	45	APKT 1604 YG1	1596,-

Náhradní díl	šroubek	klíč	destičky
Kód			
S031-S032,S035-S036	TC060 M2,5x5,5	T8	
S033-S034,S038	TC063 M2,5x7		
S046	TC074 M4x10	T15	

kompatibilní s YG1 destičkami

SOMT 11T3

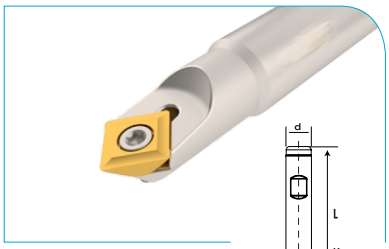

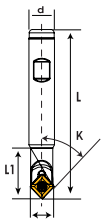

Kód	Označení	Rozměry (mm) K	D	Z	L	ød	L1	Destičky	CENA
S769	D16 d16 Z01 L100 SOMT 11	45°	16	1	100	16	32	SOMT 11T3	1344,-
S770	D16 d16 Z01 L150 SOMT 11	45°	16	1	150	16	32	PLBT	1400,-

Náhradní díl	šroubek	klíč	destičky
Kód	TC067 M3,5x8,5	T15	

kompatibilní s PLBT destičkami

RDMT 1003-12T3

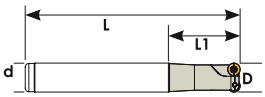

Kód	Označení	Rozměry (mm) ØD	Z	L	ød	L1	Destičky	CENA
S771	D20 d20 Z02 L160 RDMT 10	20	2	160	20	60	RDMT 1003	1960,-
S772	D20 d25 Z02 L220 RDMT 10	20	2	220	25	120	PLBT	2184,-
S773	D25 d25 Z02 L220 RDMT 12	25	2	220	25	120	RDMT 12T3	2184,-
S774	D25 d32 Z02 L230 RDMT 12	25	2	230	32	130	PLBT	2296,-

Náhradní díl	šroubek	klíč	destičky
Kód	TC222 M3,5x8,5	T15	

kompatibilní s PLBT destičkami

ANHX 1004 - 1206

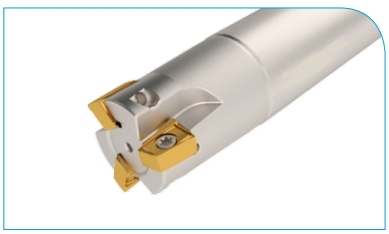

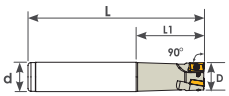

Kód	Označení	Rozměry (mm) ØD	Z	L	ød	L1	Destičky	CENA
S775	D16 d16 Z02 L090 ANHX 10	16	2	90	16	25		1512,-
S776	D20 d20 Z02 L100 ANHX 10	20	2	100	20	30	ANHX 1004	1512,-
S762	D25 d20 Z03 L155 ANHX 10	25	3	155	20	35	PLBT	1848,-
S763	D32 d25 Z03 L125 ANHX 10	32	3	125	25	40		1764,-
S764	D25 d25 Z02 L110 ANHX 12	25	2	110	25	35	ANHX 1206	1512,-
S765	D32 d32 Z03 L150 ANHX 12	32	3	150	32	35	PLBT	1848,-

Náhradní díl	šroubek	klíč	destičky
Kód			
S775-S763	TC216 M3x7	T8	
S764-S765	TC069 M3,5x8,5	T10	

kompatibilní s PLBT destičkami

ADMX 0702

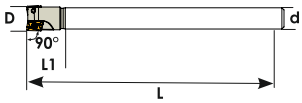

Kód	Označení	Rozměry (mm) ØD	Z	L	ød	L1	Destičky	CENA
S751	D10 d10 Z02 L080 ADMX 07	10	2	80	10	16	ADMX 0702 PRMT.	1680,-
S755	D12 d12 Z03 L120 ADMX 07	12	3	120	12	17		2044,-
S756	D14 d12 Z03 L090 ADMX 07	14	3	90	12	16		2044,-
S757	D14 d12 Z03 L140 ADMX 07	14	3	140	12	18		2184,-
S758	D16 d16 Z03 L090 ADMX 07	16	3	90	16	16		2044,-
S759	D16 d16 Z03 L160 ADMX 07	16	3	160	16	18		2240,-
S760	D20 d20 Z04 L125 ADMX 07	20	4	125	20	17		2520,-
S761	D20 d20 Z05 L125 ADMX 07	20	5	125	20	17		2940,-

Náhradní díl	šroubek	klíč	destičky
Kód	TC058 M2x4,2	T6	

kompatibilní s PRMT destičkami

LNGU 15T6

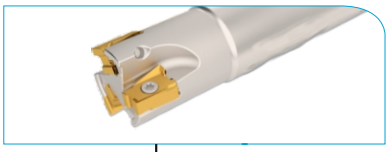

Kód	Označení	Rozměry (mm) ØD	Z	L	ød	L1	Destičky	CENA
S950	D25 d25 Z02 L150 LNGU 15	25	2	150	25	45	LNGU 15T6 KNNMTL.	2100,-
S951	D32 d32 Z03 L150 LNGU 15	32	3	150	32	45		2324,-

Náhradní díl	šroubek	klíč	destičky
Kód	TC075 M4x11	T15	

kompatibilní s KNNMTL destičkami

XOMX 0602- 0903-1204

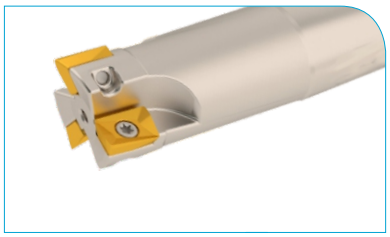

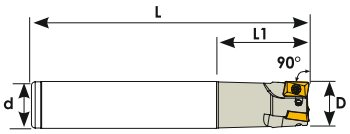

Kód	Označení	Rozměry (mm) ØD	Z	L	ød	L1	Destičky	CENA
S623	D10 d10 Z02 L120 XOMX 06	10	2	120	10	40	XOMX 0602 SCO.	1624,-
S625	D12 d12 Z02 L120 XOMX 06	12	2	120	12	30		1624,-
S627	D16 d16 Z02 L120 XOMX 09	16	2	120	16	45	XOMX 0903 SCO.	1176,-
S626	D20 d20 Z03 L120 XOMX 09	20	3	120	20	40		1484,-
S629	D16 d16 Z02 L150 XOMX 09	16	2	150	16	45		1512,-
S628	D20 d20 Z03 L150 XOMX 09	20	3	150	20	55		1652,-
S636	D20 d20 Z03 L200 XOMX 09	20	3	200	20	55		2016,-
S632	D25 d25 Z03 L150 XOMX 09	25	3	150	25	55		1652,-
S638	D20 d20 Z02 L120 XOMX 12	20	2	120	20	45	XOMX 1204 SCO.	1484,-
S640	D20 d20 Z02 L150 XOMX 12	20	2	150	20	55		1652,-
S641	D20 d20 Z02 L200 XOMX 12	20	2	200	20	60		2016,-
S642	D25 d25 Z03 L120 XOMX 12	25	3	120	25	45		1484,-
S643	D25 d25 Z03 L150 XOMX 12	25	3	150	25	55		1652,-
S644	D25 d25 Z03 L200 XOMX 12	25	3	200	25	60		2016,-
S645	D25 d25 Z03 L250 XOMX 12	25	3	250	25	70		2688,-
S647	D32 d32 Z04 L120 XOMX 12	32	4	120	25	45		1680,-
S648	D32 d32 Z04 L150 XOMX 12	32	4	150	32	55		1932,-
S650	D40 d32 Z04 L150 XOMX 12	40	4	150	32	45		1932,-

Náhradní díl Kód	šroubek	klíč	destičky
S623-S625	TC051 M1,8x4	T6	
S6627,S629	TC060 M2,5x5,5	T8	
S626,S628-S632	TC063 M2,5x7		
S638-S650	TC069 M3,5x8,5	T10	

kompatibilní s SCO destičkami

LOEX 0804

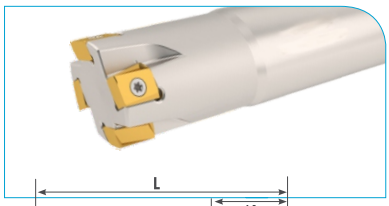

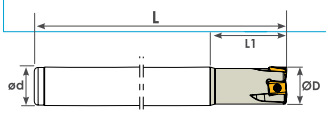

Kód	Označení	Rozměry (mm) ØD	Z	L	ød	L1	Destičky	CENA
S295	D20 d20 Z03 L150 LOEX 08	20	3	150	20	40	LOEX 0804 SCO.	2044,-
S296	D25 d25 Z04 L150 LOEX 08	25	4	150	25	40		2240,-

Náhradní díl	šroubek	klíč	destičky
Kód	TC063 M2,5x7	T8	

kompatibilní s SCO destičkami

BDMT 11T3

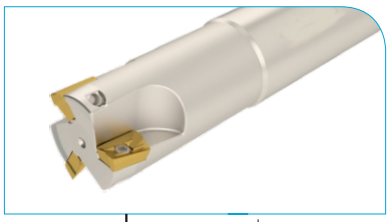

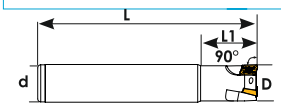

Kód	Označení	Rozměry (mm) ØD	Z	L	ød	L1	Destičky	CENA
S565	D16 d16 Z02 L150 BDMT 11	16	2	150	16	45		1512,-
S566	D18 d16 Z02 L150 BDMT 11	18	2	150	16	44	BDMT 11T3	1512,-
S567	D20 d20 Z03 L150 BDMT 11	20	3	150	20	50	KYCRA.	1652,-
S569	D25 d25 Z03 L150 BDMT 11	25	3	150	25	50		1652,-
S570	D25 d25 Z03 L200 BDMT 11	25	3	200	25	60		2016,-
S572	D32 d32 Z04 L150 BDMT 11	32	4	150	32	50		2324,-
S574	D32 d32 Z04 L200 BDMT 11	32	4	200	32	60		2324,-

Náhradní díl	šroubek	klíč	destičky
Kód	TC060 M2,5x5,5	T8	

kompatibilní s KYCRA destičkami

BDMT 1704

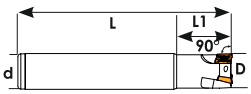

Kód	Označení	Rozměry (mm) ØD	Z	L	ød	L1	Destičky	CENA
S578	D25 d25 Z02 L120 BDMT 17	25	2	120	25	35		1260,-
S579	D25 d25 Z02 L150 BDMT 17	25	2	150	25	50	BDMT 1704	1652,-
S581	D32 d25 Z03 L120 BDMT 17	32	3	120	25	40	KYCRA.	1344,-
S582	D32 d32 Z03 L150 BDMT 17	32	3	150	32	60		1764,-
S584	D40 d32 Z04 L120 BDMT 17	40	4	120	32	40		1596,-
S585	D40 d32 Z04 L150 BDMT 17	40	4	150	32	40		1876,-

Náhradní díl	šroubek	klíč	destičky
Kód			
S578,S579	TC073 M4x7	T15	
S581-S585	TC074 M4x10		

kompatibilní s KYCRA destičkami

R390-11T3

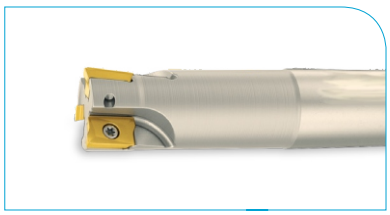

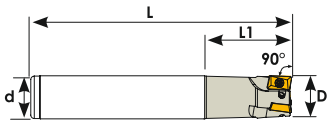

Kód	Označení	Rozměry (mm) ØD	Z	L	ød	L1	Destičky	CENA
S591	D16 d16 Z02 L120 R390 11	16	2	120	16	40		1176,-
S592	D20 d20 Z03 L120 R390 11	20	3	120	20	40		1484,-
S592-1	D25 d25 Z03 L120 R390 11	25	3	120	25	45		1484,-
S593	D16 d16 Z02 L150 R390 11	16	2	150	16	40	R390-11T3	1512,-
S594	D20 d20 Z03 L150 R390 11	20	3	150	20	50		1652,-
S594-1	D21 d20 Z03 L150 R390 11	21	3	150	20	50		1652,-
S595	D25 d25 Z03 L150 R390 11	25	3	150	25	50		1652,-
S595-1	D26 d25 Z04 L150 R390 11	26	4	150	25	50		1932,-
S596	D20 d20 Z03 L200 R390 11	20	3	200	20	50		2016,-
S597	D25 d25 Z03 L200 R390 11	25	3	200	25	50		2016,-
S598	D25 d25 Z03 L250 R390 11	25	3	250	25	60		2688,-

Náhradní díl	šroubek	klíč	destičky
Kód			
S591,S593	TC060 M2,5x5,5	T8	
S592-S592-1,S593-1-S598	TC063 M2,5x7		

kompatibilní s SNDVK destičkami

R390-1704

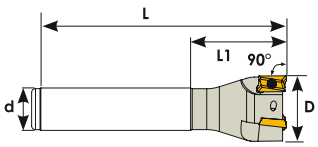

Kód	Označení	Rozměry (mm) ØD	Z	L	ød	L1	Destičky	CENA
S510	D25 d25 Z02 L120 R390 17	25	2	120	25	45		1260,-
S512	D30 d25 Z03 L120 R390 17	30	3	120	25	45		1344,-
S514	D32 d25 Z03 L120 R390 17	32	3	120	25	45		1344,-
S518	D40 d32 Z04 L120 R390 17	40	4	120	32	45		1596,-
S520	D25 d25 Z02 L150 R390 17	25	2	150	25	55	R390-1704	1652,-
S522	D30 d25 Z03 L150 R390 17	30	3	150	25	55	SNDVK.	1764,-
S524	D32 d32 Z03 L150 R390 17	32	3	150	32	55		1764,-
S528	D40 d32 Z04 L150 R390 17	40	4	150	32	55		1876,-
S530	D25 d25 Z02 L200 R390 17	25	2	200	25	60		1820,-
S532	D30 d25 Z03 L200 R390 17	30	3	200	25	55		1932,-
S534	D32 d32 Z03 L200 R390 17	32	3	200	32	55		1932,-
S538	D40 d32 Z04 L200 R390 17	40	4	200	32	55		2212,-
S548	D25 d25 Z02 L300 R390 17	25	2	300	25	70		2492,-
S550	D32 d32 Z03 L300 R390 17	32	3	300	32	80		2688,-

Náhradní díl	šroubek	klíč	destičky
Kód	TC067-1 M3,5x8,5	T15	

kompatibilní s SNDVK destičkami

R390-1806

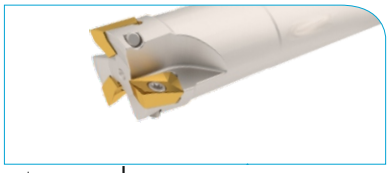

Kód	Označení	Rozměry (mm) ØD	Z	L	ød	L1	Destičky	CENA
S603	D25 d25 Z02 L150 R390 18	25	2	150	25	60	R390-1806 SNDVK.	1652,-
S600	D25 d25 Z02 L200 R390 18	25	2	200	25	60		1820,-
S605	D32 d32 Z03 L150 R390 18	32	3	150	32	60		1764,-
S601	D32 d32 Z03 L200 R390 18	32	3	200	32	60		1932,-

Náhradní díl	šroubek	klíč	destičky
Kód	TC079 M4x11	T15	

kompatibilní s SNDVK destičkami

APKT 0903

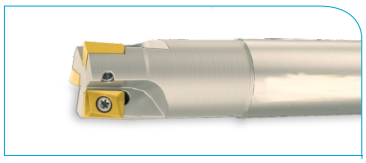

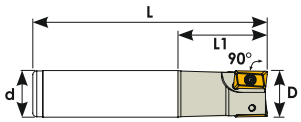

Kód	Označení	Rozměry (mm) ØD	Z	L	ød	L1	Destičky	CENA
S204	D16 d16 Z02 L120 APKT 09	16	2	120	16	40	APKT 0903 WLTR.	1176,-
S206	D20 d20 Z03 L120 APKT 09	20	3	120	20	45		1484,-
S208	D25 d25 Z03 L120 APKT 09	25	3	120	25	45		1484,-
S210	D16 d16 Z02 L150 APKT 09	16	2	150	16	50		1512,-
S212	D20 d20 Z03 L150 APKT 09	20	3	150	20	45		1652,-
S214	D25 d25 Z03 L150 APKT 09	25	3	150	25	45		1652,-
S216	D16 d16 Z02 L200 APKT 09	16	2	200	16	60		1764,-
S218	D20 d20 Z03 L200 APKT 09	20	3	200	20	60		2016,-
S220	D25 d25 Z03 L200 APKT 09	25	3	200	25	60		2016,-

Náhradní díl	šroubek	klíč	destičky
Kód			
S204,S210,S216	TC060 M2,5x5,5	T8	
S206-S208,S212-S214,S218-S220	TC063 M2,5x7		

kompatibilní s WLTR destičkami

ADMT 1204

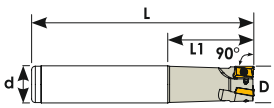

Kód	Označení	Rozměry (mm) ØD	Z	L	ød	L1	Destičky	CENA
S498	D20 d20 Z02 L120 ADMT 12	20	2	120	20	40	ADMT 1204 WLTR.	1484,-
S500	D20 d20 Z02 L150 ADMT 12	20	2	150	20	55		1652,-
S501	D20 d20 Z02 L200 ADMT 12	20	2	200	20	60		1764,-
S501-1	D25 d25 Z03 L120 ADMT 12	25	3	120	25	40		1484,-
S502	D25 d25 Z03 L150 ADMT 12	25	3	150	25	60		1652,-
S503	D30 d25 Z04 L150 ADMT 12	30	4	150	25	60		1932,-
S504	D32 d32 Z04 L150 ADMT 12	32	4	150	32	50		1932,-
S506	D40 d32 Z05 L150 ADMT 12	40	5	150	32	50		2044,-

Náhradní díl	šroubek	klíč	destičky
Kód	TC065 M3x7	T8	

kompatibilní s WLTR destičkami

ADMT 1606

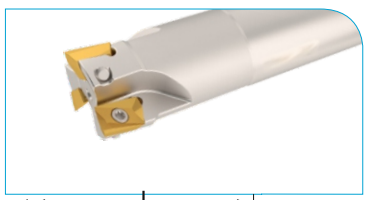

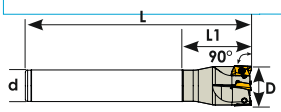

Kód	Označení	Rozměry (mm) ØD	Z	L	ød	L1	Destičky	CENA
S460	D25 d25 Z02 L150 ADMT 16	25	2	150	25	60	ADMT 1606 WLTR.	1652,-
S461	D25 d25 Z02 L200 ADMT 16	25	2	200	25	60		1820,-
S463	D26 d25 Z02 L150 ADMT 16	26	2	150	25	60		1652,-
S464	D26 d25 Z02 L200 ADMT 16	26	2	200	25	60		1820,-
S466	D32 d32 Z03 L150 ADMT 16	32	3	150	32	60		1764,-
S467	D32 d32 Z03 L200 ADMT 16	32	3	200	32	60		1932,-
S469	D40 d32 Z04 L150 ADMT 16	40	4	150	32	60		1876,-
S470	D40 d32 Z04 L200 ADMT 16	40	4	200	32	60		2212,-

Náhradní díl	šroubek	klíč	destičky
Kód	TC079 M4x10	T15	

kompatibilní s WLTR destičkami

LNHU 0904

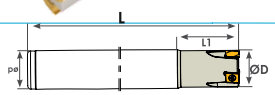

Kód	Označení	Rozměry (mm) ØD	Z	L	ød	L1	Destičky	CENA
S328	D25 d25 Z03 L150 LNHU 09	25	3	150	25	40	LNHU 0904 WLTR.	2044,-
S329	D32 d32 Z04 L150 LNHU 09	32	4	150	32	40		2240,-

Náhradní díl	šroubek	klíč	destičky
Kód	TC065 M3x7	T8	

kompatibilní s WLTR destičkami

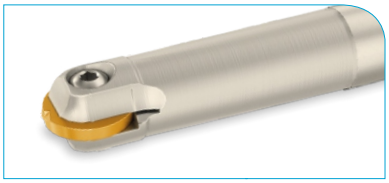

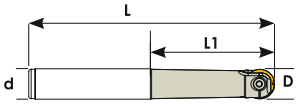

Kód	Označení	Rozměry (mm) ØD	L	ød	L1	Destičky	CENA
S370	D08 d10 L130 P32-08	8	130	10	36	P32 08 WLTR.	1540,-
S372	D10 d12 L130 P32-10	10	130	12	46	P32 10 WLTR.	1540,-
S374	D12 d12 L150 P32-12	12	150	12	46	P32 12 WLTR.	1680,-
S376	D16 d16 L175 P32-16	16	175	16	46	P32 16 WLTR.	1904,-
S378	D20 d20 L200 P32-20	20	200	20	56	P32 20 WLTR.	1988,-
S380	D25 d25 L200 P32-25	25	200	25	66	P32 25 WLTR.	2044,-
S381	D30 d32 L200 P32-30	30	200	32	66	P32 30 WLTR.	2128,-
S382	D32 d32 L200 P32-32	32	200	32	66	P32 32 WLTR.	2128,-

Náhradní díl

Kód	šroubek	klíč	destičky
S370	TC170 M3	T8	
S372	TC172 M4	T15	
S374	TC174 M5	T20	
S376	TC176 M5	T20	
S378	TC178 M5	T20	
S380	TC181 M6	3 Allen	
S381-S382	TC184 M8	4 Allen	

kompatibilní s WLTR destičkami

LNMT 0804

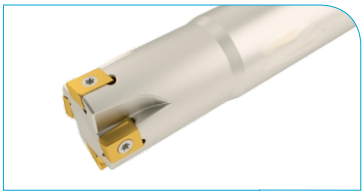

Kód	Označení	Rozměry (mm) ØD	Z	L	ød	L1	Destičky	CENA
S298	D16 d16 Z02 L120 LNMT 08	16	2	120	16	40		1456,-
S299	D20 d20 Z03 L120 LNMT 08	20	3	120	20	40	LNMT 0804	1764,-
S300	D25 d25 Z04 L120 LNMT 08	25	4	120	25	40	ISCR.	1960,-
S300-1	D32 d32 Z05 L120 LNMT 08	32	5	120	32	40		2212,-
S301	D16 d16 Z02 L150 LNMT 08	16	2	150	16	40		1792,-
S302	D20 d20 Z03 L150 LNMT 08	20	3	150	20	40		2044,-
S303	D25 d25 Z04 L150 LNMT 08	25	4	150	25	40		2240,-
S303-1	D32 d32 Z05 L150 LNMT 08	32	5	150	32	40		2464,-

Náhradní díl

Kód	šroubek	klíč	destičky
	TC063 M2,5x7	T8	

kompatibilní s ISCR destičkami

ADKT 1505

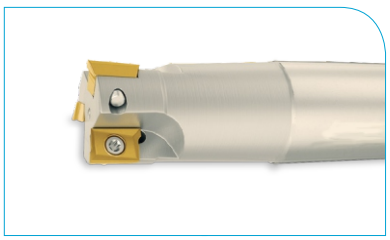

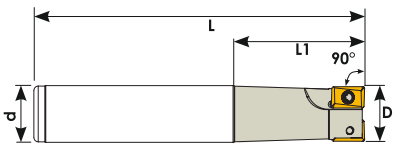

Kód	Označení	Rozměry (mm) ØD	Z	L	ød	L1	Destičky	CENA
S304	D25 d25 Z02 L120 ADKT 15	25	2	120	25	45		1260,-
S306	D30 d25 Z03 L120 ADKT 15	30	3	120	25	45		1344,-
S307	D32 d25 Z03 L120 ADKT 15	32	3	120	25	45		1344,-
S308	D35 d25 Z03 L120 ADKT 15	35	3	120	25	45		1344,-
S310	D40 d32 Z04 L120 ADKT 15	40	4	120	32	45		1596,-
S312	D25 d25 Z02 L150 ADKT 15	25	2	150	25	60	ADKT 1505	1652,-
S314	D30 d25 Z03 L150 ADKT 15	30	3	150	25	50	ISCR.	1764,-
S315	D32 d32 Z03 L150 ADKT 15	32	3	150	32	60		1764,-
S316	D35 d32 Z03 L150 ADKT 15	35	3	150	32	50		1764,-
S317	D40 d32 Z04 L150 ADKT 15	40	4	150	32	45		1876,-
S318	D25 d25 Z02 L200 ADKT 15	25	2	200	25	55		1820,-
S319	D30 d25 Z03 L200 ADKT 15	30	3	200	25	50		1932,-
S320	D32 d32 Z03 L200 ADKT 15	32	3	200	32	60		1932,-
S321	D35 d32 Z03 L200 ADKT 15	35	3	200	32	50		1932,-
S322	D40 d32 Z04 L200 ADKT 15	40	4	200	32	60		2212,-
S327	D40 d32 Z04 L250 ADKT 15	40	4	250	32	60		2604,-

Náhradní díl

Kód	šroubek	klíč	destičky
	TC074 M4x10	T15	

kompatibilní s ISCR destičkami

ANKX 1205

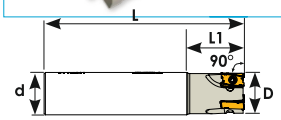

Kód	Označení	Rozměry (mm) ØD	Z	L	ød	L1	Destičky	CENA
S695	D32 d32 Z03 L120 ANKX 12	32	3	120	32	40	ANKX 1205 ISCR.	1820,-

Náhradní díl

Kód	šroubek	klíč	destičky
	TC097 M4x11	T15	

kompatibilní s ISCR destičkami

BOMT 1304

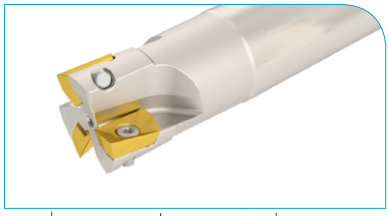

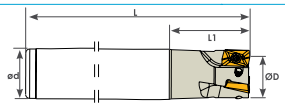

Kód	Označení	Rozměry (mm) ØD	Z	L	ød	L1	Destičky	CENA
S850	D20 d20 Z02 L120 BOMT 13	20	2	120	20	40		1540,-
S851	D20 d20 Z02 L150 BOMT 13	20	2	150	20	40	BOMT 1304	1680,-
S852	D25 d25 Z03 L120 BOMT 13	25	3	120	25	40	INGRSLL .	1540,-
S853	D25 d25 Z03 L150 BOMT 13	25	3	150	25	40		1680,-

Náhradní díl	šroubek	klíč	destičky
Kód	TC069 M3,5x8,5	T10	

kompatibilní s INGRSLL destičkami

AXMT 0602 - APKT0903

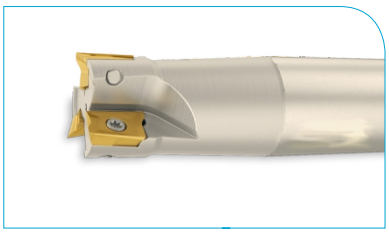

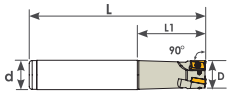

Kód	Označení	Rozměry (mm) ØD	Z	L	ød	L1	Destičky	CENA
S010	D10 d10 Z02 L120 AXMT 06	10	2	120	10	30	AXMT 0602	1624,-
S012	D12 d12 Z02 L120 AXMT 06	12	2	120	12	30	TGTC.	1624,-
S014	D16 d16 Z02 L120 APKT 09	16	2	120	16	40		1176,-
S016	D20 d20 Z03 L120 APKT 09	20	3	120	20	45		1484,-
S018	D25 d25 Z03 L120 APKT 09	25	3	120	25	45		1484,-
S020	D16 d16 Z02 L150 APKT 09	16	2	150	16	50	APKT 0903	1512,-
S022	D20 d20 Z03 L150 APKT 09	20	3	150	20	60	TGTC.	1652,-
S024	D25 d25 Z03 L150 APKT 09	25	3	150	25	60		1652,-
S026	D16 d16 Z02 L200 APKT 09	16	2	200	16	60		1764,-
S028	D20 d20 Z03 L200 APKT 09	20	3	200	20	70		2016,-
S030	D25 d25 Z03 L200 APKT 09	25	3	200	25	70		2016,-

Náhradní díl	šroubek	klíč	destičky
Kód			
S010-S012	TC051 M1,8 x4	T6	
S14-S030	TC060 M2,5x5,5	T8	

kompatibilní s TGTC destičkami

APKT 1705

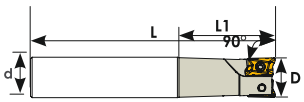

Kód	Označení	Rozměry (mm) ØD	Z	L	ød	L1	Destičky	CENA
S660	D25 d25 Z02 L150 APKT 17	25	2	150	25	60		1652,-
S660-1	D25 d25 Z02 L200 APKT 17	25	2	200	25	60	APKT 1705	2016,-
S662	D32 d32 Z03 L150 APKT 17	32	3	150	32	60	TGTC.	1764,-
S662-1	D32 d32 Z03 L200 APKT 17	32	3	200	32	60		2016,-
S664	D40 d32 Z04 L150 APKT 17	40	4	150	32	60		1876,-

Náhradní díl	šroubek	klíč	destičky
Kód	TC074 M4x10	T15	

kompatibilní s TGTC destičkami

4NKT 06

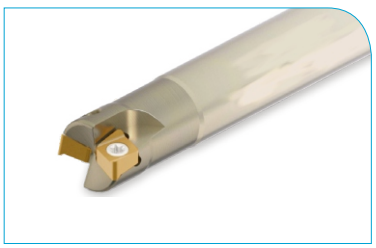

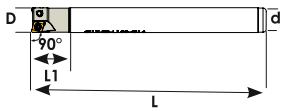

Kód	Označení	Rozměry (mm) ØD	Z	L	ød	L1	Destičky	CENA
S471	D16 d16 Z02 L120 4NKT 06	16	2	120	16	25		1820,-
S471-1	D16 d16 Z02 L150 4NKT 06	16	2	150	16	25	4NKT 06	2044,-
S472	D17 d16 Z02 L150 4NKT 06	17	2	150	16	22	TGTC.	2044,-
S473	D20 d20 Z03 L120 4NKT 06	20	3	120	20	25		1904,-
S474	D21 d20 Z03 L200 4NKT 06	21	3	200	20	25		2184,-
S475	D25 d25 Z04 L120 4NKT 06	25	4	120	25	30		2240,-
S475-1	D25 d25 Z03 L200 4NKT 06	25	3	200	25	30		2184,-
S476	D26 d25 Z03 L200 4NKT 06	26	3	200	25	30		2184,-
S477	D33 d32 Z04 L200 4NKT 06	33	4	200	32	35		2352,-
S477-1	D33 d32 Z04 L220 4NKT 06	33	4	220	32	35		2352,-
S477-2	D40 d32 Z05 L200 4NKT 06	40	5	200	32	40		2520,-

Náhradní díl	šroubek	klíč	destičky
Kód	TC064 M3x6,5	T8	

kompatibilní s TGTC destičkami

BLMP 0603

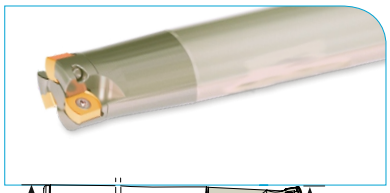

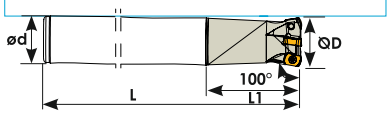

Kód	Označení	Rozměry (mm) ØD	Z	L	ød	L1	Destičky	CENA
S478	D17 d16 Z02 L150 BLMP 06	17	2	150	16	40		2044,-
S479	D16 d16 Z02 L150 BLMP 06	16	2	150	16	40	BLMP 0603	2100,-
S479-2	D16 d15 Z02 L150 BLMP 06	15	2	150	16	40	TGTC.	2100,-
S480	D21 d20 Z03 L200 BLMP 06	21	3	200	20	40		2324,-
S482	D26 d25 Z04 L200 BLMP 06	26	4	200	25	40		2464,-

Náhradní díl	šroubek	klíč	destičky
Kód	TC064 M3x6,5	T8	

kompatibilní s Moustik-TGTC destičkami

3PKT 1004

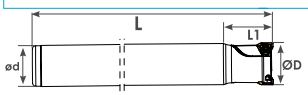

Kód	Označení	Rozměry (mm) ØD	Z	L	ød	L1	Destičky	CENA
S485	D21 d20 Z02 L200 3PKT 10	21	2	200	20	30	3PKT 1004	2044,-
S486	D26 d25 Z02 L200 3PKT 10	26	2	200	25	30	TGTC.	2044,-
S487	D33 d32 Z03 L200 3PKT 10	33	3	200	32	40		2184,-

Náhradní díl	šroubek	klíč	destičky
Kód	TC098 M2,5x7	T15	

kompatibilní s Moustik-TGTC destičkami

SPMG 0502 - 0602-07T3 0904

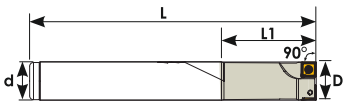

Kód	Označení	Rozměry (mm) ØD	Z	L	ød	L1	Destičky	CENA
S810	D013 d14 Z02 L120 SPMG 05	13	2	120	14	40	SPMG 0502	1344,-
S812	D13,5 d14 Z02 L120 SPMG 05	13,5	2	120	14	40	TGTC	1344,-
S814	D014 d14 Z02 L120 SPMG 06	14	2	120	14	40	SPMG 0602	1344,-
S818	D015 d16 Z02 L120 SPMG 06	15	2	120	16	40	TGTC.	1344,-
S820	D15,5 d16 Z02 L120 SPMG 06	15,5	2	120	16	40		1344,-
S822	D016 d16 Z02 L120 SPMG 06	16	2	120	16	40		1344,-
S824	D020 d20 Z02 L150 SPMG 07	20	2	150	20	50	SPMG 07T3	1652,-
S826	D20,5 d20 Z02 L120 SPMG 07	20,5	2	120	20	50	TGTC.	1456,-
S828	D025 d25 Z02 L150 SPMG 09	25	2	150	25	50	SPMG 0904 TGTC	1736,-
S830	D032 d32 Z03 L150 SPMG 09	32	3	150	32	50		1988,-

Náhradní díl Kód	šroubek	klíč	destičky
S810-S812	TC058 M2x4,2	T6	
S814-S822	TC059 M2,2x5	T7	
S824-S826	TC063 M2,5x7	T8	
S828-S830	TC067 M3,5x8,5	T15	

kompatibilní s Moustik-TGTC destičkami

SDMT 09T3

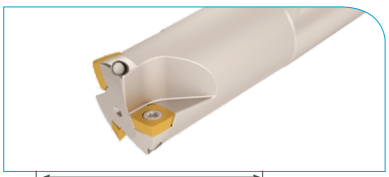

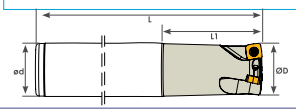

Kód	Označení	Rozměry (mm) ØD	Z	L	ød	L1	Destičky	CENA
S395	D25 d25 Z02 L150 SDMT 09	25	2	150	25	60	SDMT 09T3	1652,-
S396	D32 d32 Z03 L150 SDMT 09	32	3	150	32	60	ZCC.	1904,-

Náhradní díl	šroubek	klíč	destičky
Kód	TC067 M3,5x8,5	T15	

kompatibilní s ZCC destičkami

Indexable Ball Nose End Mill

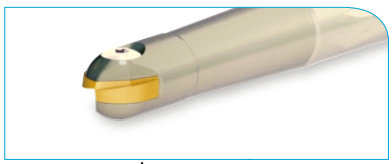

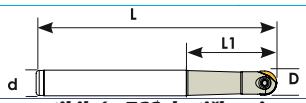

Kód	Označení	Rozměry (mm) ØD	L	ød	L1	Destičky	CENA
S364	D12 d14 L150 ROHX	12	150	14	35	ROHX D12 ZCC	1680,-
S366	D16 d16 L160 ROHX	16	160	16	60	ROHX D16 ZCC	1904,-
S368	D20 d20 L200 ROHX	20	200	20	53	ROHX D20 ZCC	1988,-

Spare Parts Code	Clamp Screw	Key	Insert
S364	TC172 M4	T15	
S366	TC176 M5	T20	
S368	TC178 M5		

kompatibilní s ZCC destičkami

VCGT 1604

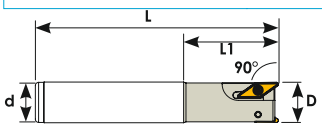

Kód	Označení	Rozměry (mm) ØD	Z	L	ød	L1	Destičky	CENA
S710	D25 d25 Z02 L150 VCGT 16	25	2	150	25	50		1708,-
S712	D32 d32 Z02 L150 VCGT 16	32	2	150	32	60	VCGT 1604	1820,-
S714	D40 d32 Z03 L150 VCGT 16	40	3	150	32	60	ISO	1932,-
S718	D25 d25 Z02 L200 VCGT 16	25	2	200	25	60		1876,-
S720	D32 d32 Z02 L200 VCGT 16	32	2	200	32	60		1960,-
S724	D25 d25 Z02 L250 VCGT 16	25	2	250	25	60		2324,-
S726	D32 d32 Z02 L250 VCGT 16	32	2	250	32	60		2492,-

Náhradní díl	šroubek	klíč	destičky
Kód	TC074 M4x10	T15	

TPKN 1103-1603-2204

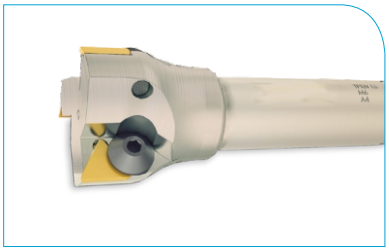

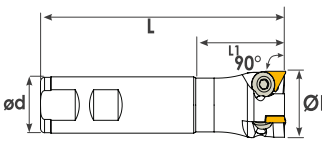

S29

Kód	Označení	Rozměry (mm) ØD	Z	L	ød	L1	Destičky	CENA
S116	D22 d20 Z02 L120 TPKN 11	22	2	120	20	45		1260,-
S118	D25 d25 Z02 L120 TPKN 11	25	2	120	25	45	TPKN 1103	1260,-
S124	D32 d25 Z03 L120 TPKN 11	32	3	120	25	45	ISO	1344,-
S128	D35 d25 Z02 L120 TPKN 16	35	2	120	25	45	TPKN 1603	1400,-
S130	D40 d25 Z03 L120 TPKN 16	40	3	120	25	45	ISO	1512,-
S132	D45 d25 Z03 L120 TPKN 16	45	3	120	25	45		1624,-
S134	D50 d32 Z03 L120 TPKN 22	50	3	120	32	55	TPKN 2204 ISO	1764,-

Náhradní díl Kód	šroubek	klíč	destičky
S116-S124	TC050 M6x14	3 Allen	
S128-S132	TC052 M6x17	4 Allen	
S134	TC054 M8x24	5 Allen	

RDMW 0501

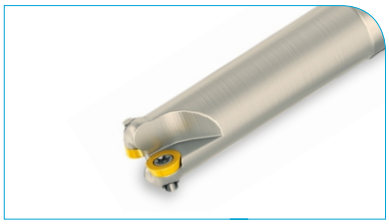

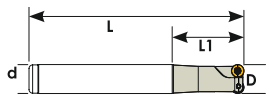

S44

Kód	Označení	Rozměry (mm) ØD	Z	L	ød	L1	Destičky	CENA
R080	D08 d10 Z01 L080 RDMW 05	8	1	80	10	27		1484,-
R082	D10 d12 Z02 L080 RDMW 05	10	2	80	12	34	RDMW 0501	1484,-
R084	D10 d12 Z02 L120 RDMW 05	10	2	120	12	45	TGTC.	1484,-
R086	D12 d12 Z02 L100 RDMW 05	12	2	100	12	40		1484,-
R088	D12 d12 Z02 L120 RDMW 05	12	2	120	12	45		1484,-

Náhradní díl	šroubek	klíč	destičky
Kód	TC058 M2x4,2	T6	

kompatibilní s TGTC destičkami

RDMW 0702

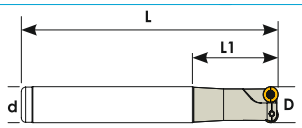

S45

Kód	Označení	Rozměry (mm) ØD	Z	L	ød	L1	Destičky	CENA
R136	D15 d16 Z02 L120 RDMW 07	15	2	120	16	40		1484,-
R138	D16 d16 Z02 L120 RDMW 07	16	2	120	16	40	RDMW 0702	1484,-
R142	D20 d20 Z03 L120 RDMW 07	20	3	120	20	45	TGTC.	1624,-
R143	D15 d16 Z02 L150 RDMW 07	15	2	150	16	50		1680,-
R144	D16 d16 Z02 L150 RDMW 07	16	2	150	16	60		1680,-
R148	D20 d20 Z03 L150 RDMW 07	20	3	150	20	60		1764,-

Náhradní díl	šroubek	klíč	destičky
Kód	TC060 M2,5x5,5	T8	

kompatibilní s TGTC destičkami

RDMT 1003

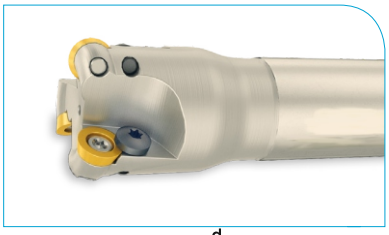

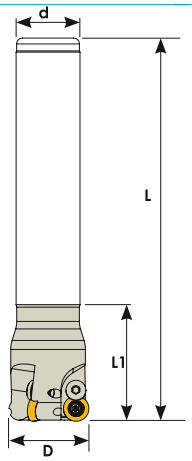

Kód	Označení	Rozměry (mm) ØD	Z	L	ød	L1	Destičky	CENA
R190	D20 d20 Z02 L120 RDMT 10	20	2	120	20	55		1652,-
R192	D25 d25 Z02 L120 RDMT 10	25	2	120	25	50		1652,-
R193	D30 d25 Z03 L120 RDMT 10	30	3	120	25	40		1932,-
R194	D32 d25 Z03 L120 RDMT 10	32	3	120	25	40		1932,-
R196	D35 d25 Z03 L120 RDMT 10	35	3	120	25	45	RDMT 1003	1932,-
R198	D40 d25 Z04 L120 RDMT 10	40	4	120	25	45	ISO	1988,-
R200	D20 d20 Z02 L150 RDMT 10	20	2	150	20	60		1904,-
R202	D25 d25 Z02 L150 RDMT 10	25	2	150	25	60		1904,-
R203	D30 d25 Z03 L150 RDMT 10	30	3	150	25	40		2016,-
R204	D32 d32 Z03 L150 RDMT 10	32	3	150	32	45		2016,-
R206	D35 d32 Z03 L150 RDMT 10	35	3	150	32	45		2016,-
R208	D40 d32 Z04 L150 RDMT 10	40	4	150	32	45		2128,-
R210	D20 d20 Z02 L200 RDMT 10	20	2	200	20	80		2100,-
R212	D25 d25 Z02 L200 RDMT 10	25	2	200	25	70		2100,-
R213	D30 d25 Z03 L200 RDMT 10	30	3	200	25	40		2240,-
R214	D32 d32 Z03 L200 RDMT 10	32	3	200	32	45		2240,-
R216	D35 d32 Z03 L200 RDMT 10	35	3	200	32	45		2240,-
R218	D40 d32 Z04 L200 RDMT 10	40	4	200	32	45		2408,-

Náhradní díl	šroubek	klíč	šroubek	destičky
Kód	TC067 M3,5x8,5	T15	TC040 M3,5	

RDMT 12T3

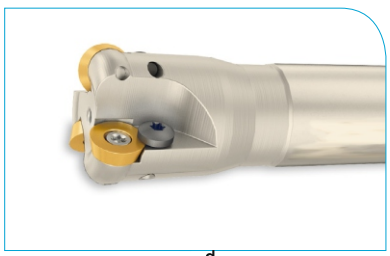

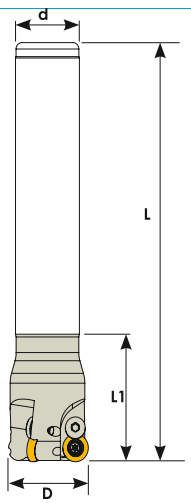

Kód	Označení	Rozměry (mm) ØD	Z	L	ød	L1	Destičky	CENA
R228	D25 d25 Z02 L120 RDMT 12	25	2	120	25	50		1652,-
R229	D30 d25 Z02 L120 RDMT 12	30	2	120	25	40		1652,-
R230	D32 d25 Z03 L120 RDMT 12	32	3	120	25	40		1932,-
R232	D35 d25 Z03 L120 RDMT 12	35	3	120	25	40		1932,-
R234	D40 d25 Z03 L120 RDMT 12	40	3	120	25	40	RDMT 12T3	1932,-
R236	D25 d25 Z02 L150 RDMT 12	25	2	150	25	60	ISO	1904,-
R237	D30 d25 Z02 L150 RDMT 12	30	2	150	25	55		1904,-
R238	D32 d32 Z03 L150 RDMT 12	32	3	150	32	45		2016,-
R240	D35 d32 Z03 L150 RDMT 12	35	3	150	32	45		2016,-
R242	D40 d32 Z03 L150 RDMT 12	40	3	150	32	45		2016,-
R244	D25 d25 Z02 L200 RDMT 12	25	2	200	25	70		2100,-
R245	D30 d25 Z02 L200 RDMT 12	30	2	200	25	55		2100,-
R246	D32 d32 Z03 L200 RDMT 12	32	3	200	32	45		2240,-
R248	D35 d32 Z03 L200 RDMT 12	35	3	200	32	45		2240,-
R250	D40 d32 Z03 L200 RDMT 12	40	3	200	32	45		2240,-
R255	D30 d25 Z02 L300 RDMT 12	30	2	300	25	55		2772,-
R256	D32 d32 Z03 L300 RDMT 12	32	3	300	32	70		2940,-
R258	D35 d32 Z03 L300 RDMT 12	35	3	300	32	45		2940,-
R260	D40 d32 Z03 L300 RDMT 12	40	3	300	32	45		2940,-

Náhradní díl	šroubek	klíč	šroubek	destičky
Kód	TC067 M3,5x8,5	T15	TC040 M3,5	